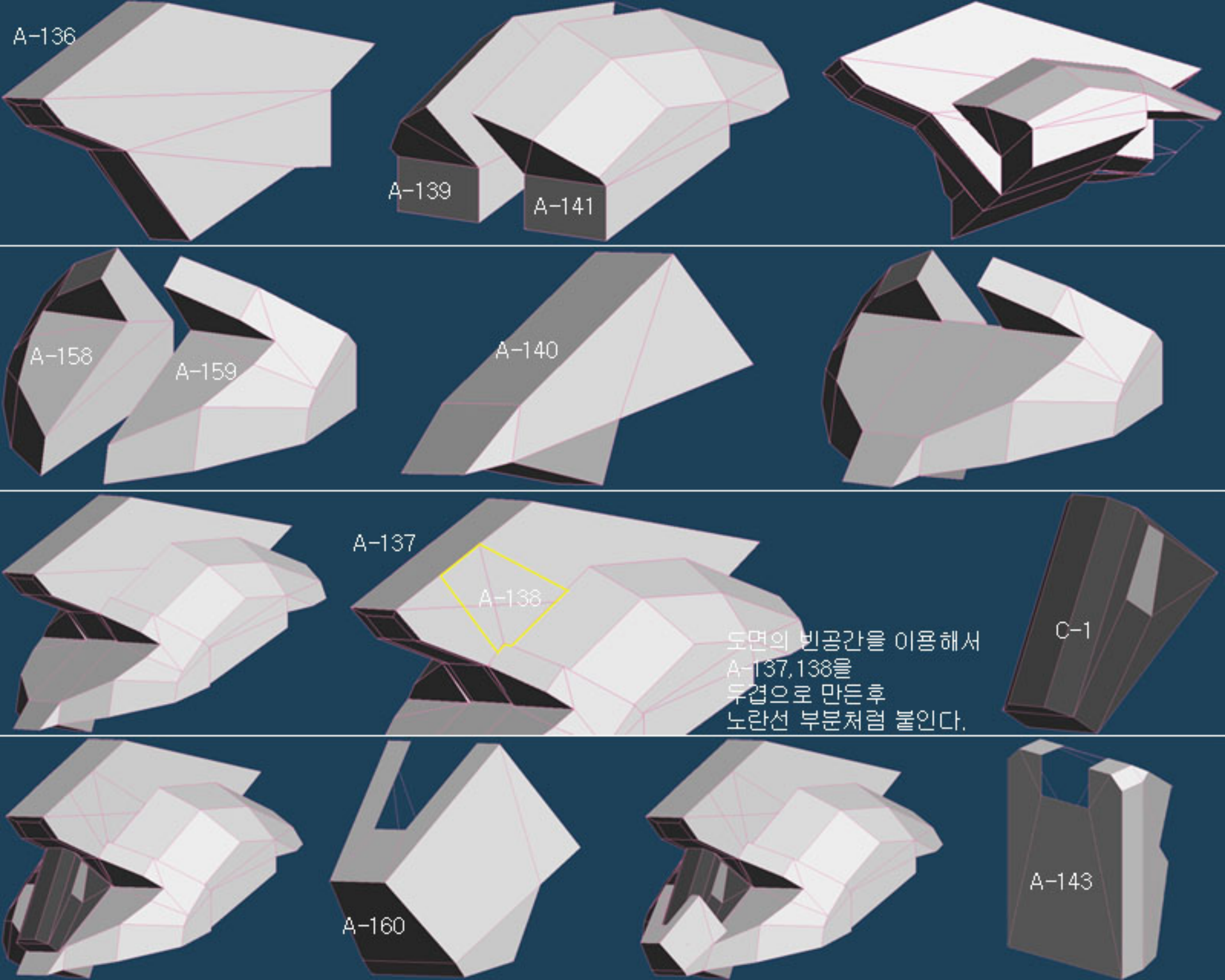
A-136
A-139
A-141
A-158
A-159
A-140
A-137
A-138
도면의 빈공간을 이용해서
A-137,138을
두겹으로 만든후
노란선 부분처럼 붙인다.
C-1
A-160
A-143

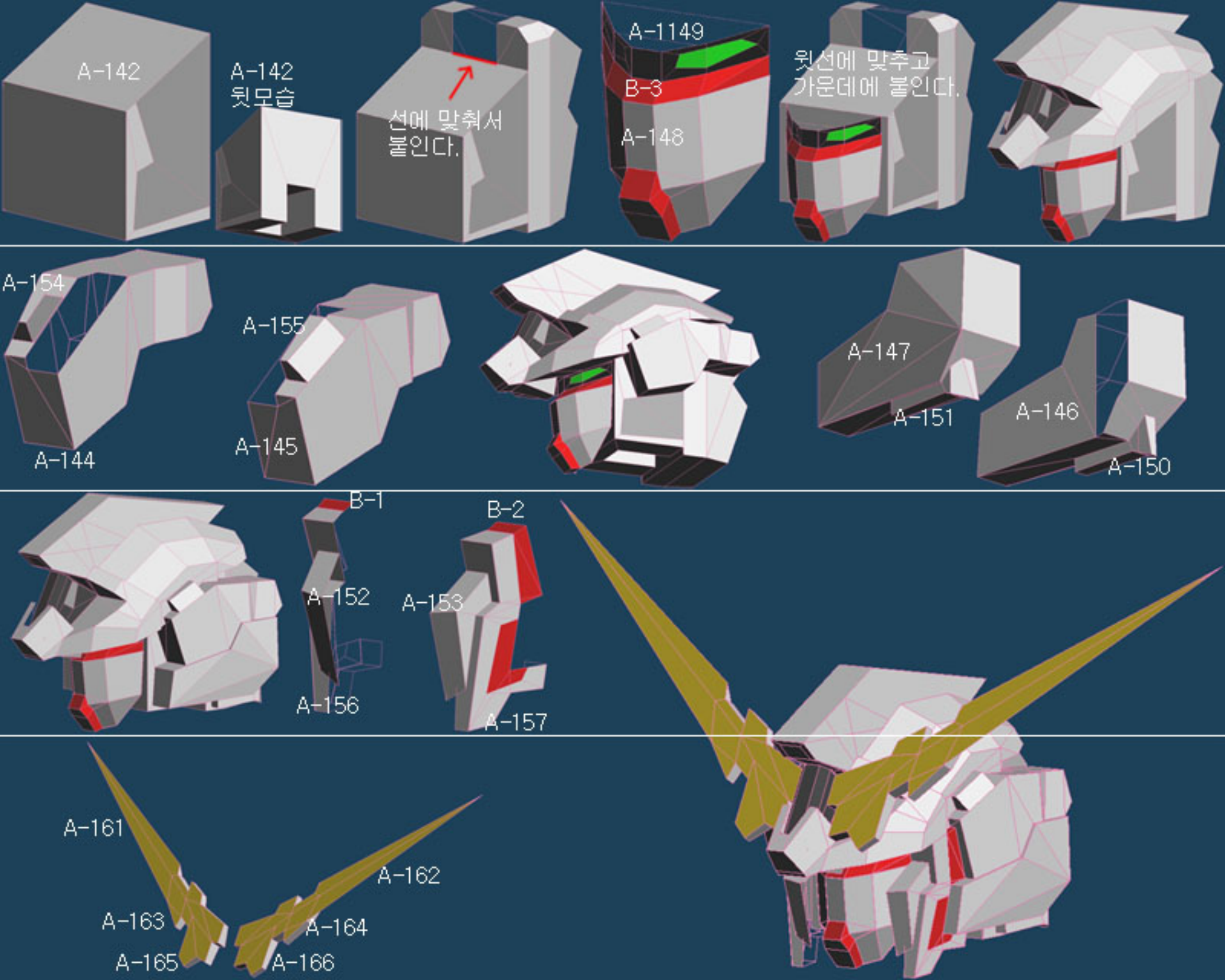
A-142
A-142
뒷모습
선에 맞춰서
붙인다.
A-1149
B-3
A-148
윗선에 맞추고
가운데에 붙인다.
A-154
A-144
A-155
A-145
A-147
A-151
A-146
A-150
B-1
A-152
A-156
B-2
A-153
A-157
A-161
A-162
A-163
A-164
A-165
A-166

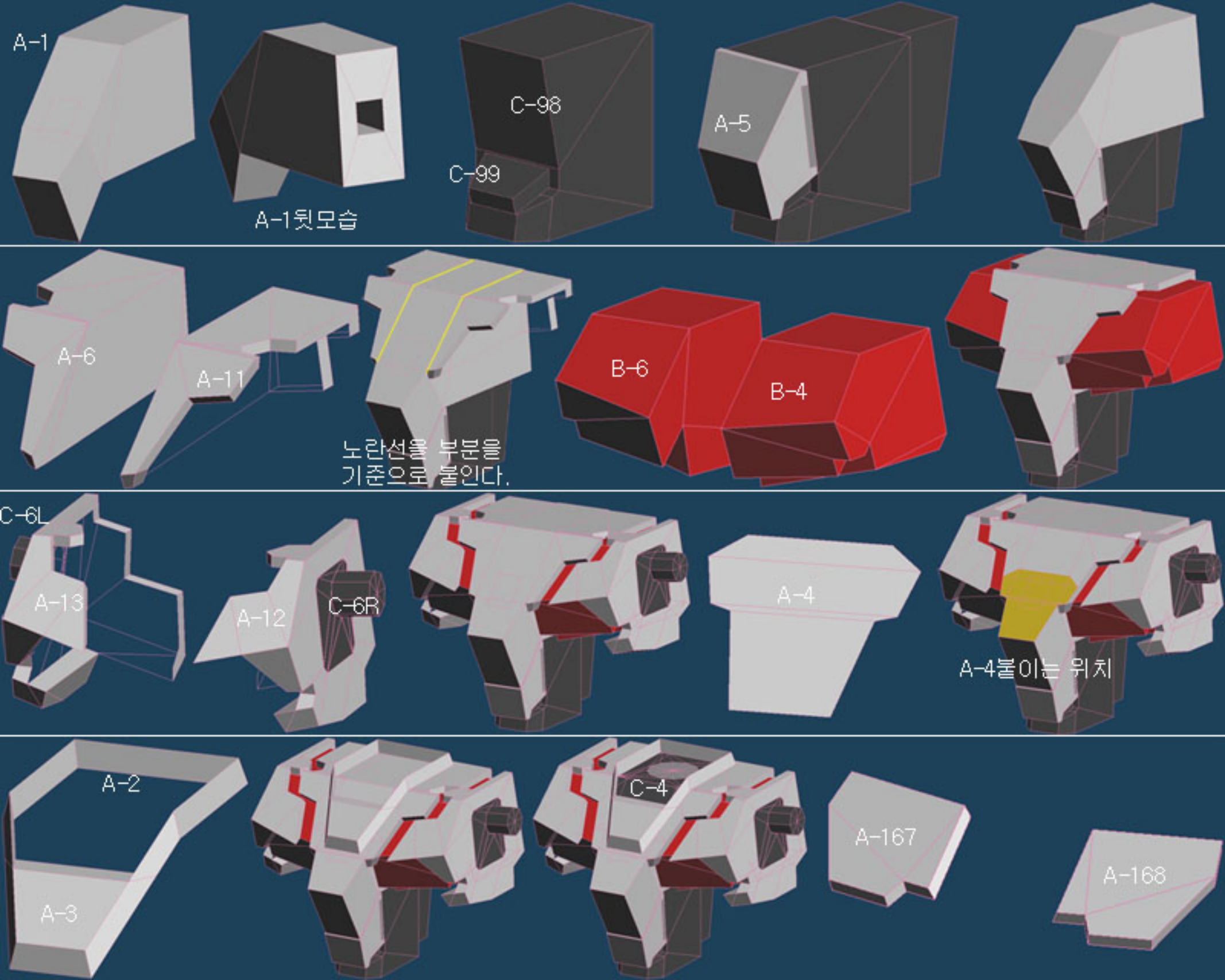
A-1
A-1뒷모습
C-98
C-99
A-5
A-6
A-11
노란선을 부분을
기준으로 붙인다.
B-6
B-4
C-6L
A-13
A-12
C-6R
A-4
A-4붙이는 위치
A-2
A-3
C-4
A-167
A-168

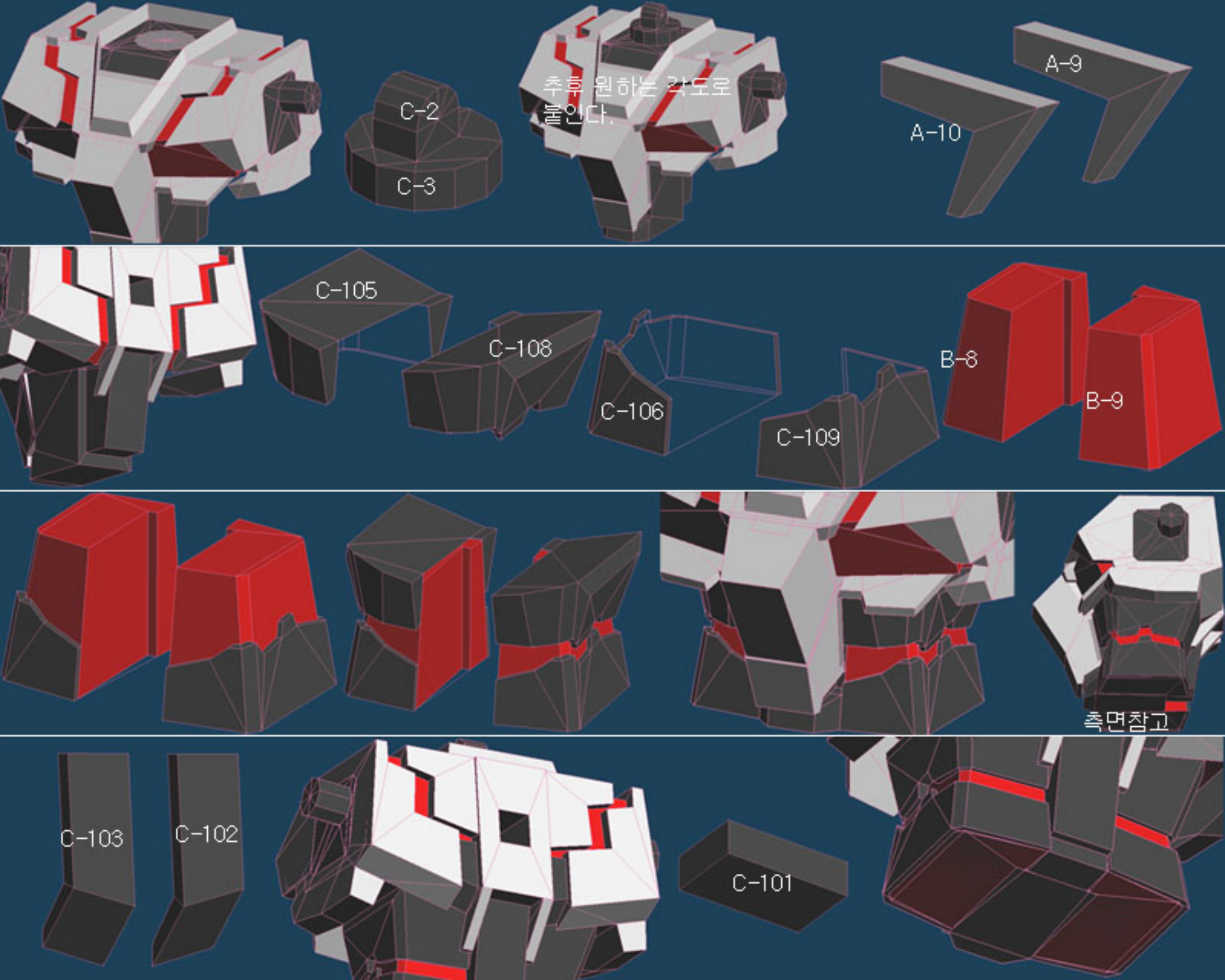
C-2
C-3
추후 원하는 각도로
붙인다.
A-9
A-10
C-105
C-108
C-106
C-109
B-8
B-9
측면참고
C-103
C-102
C-101

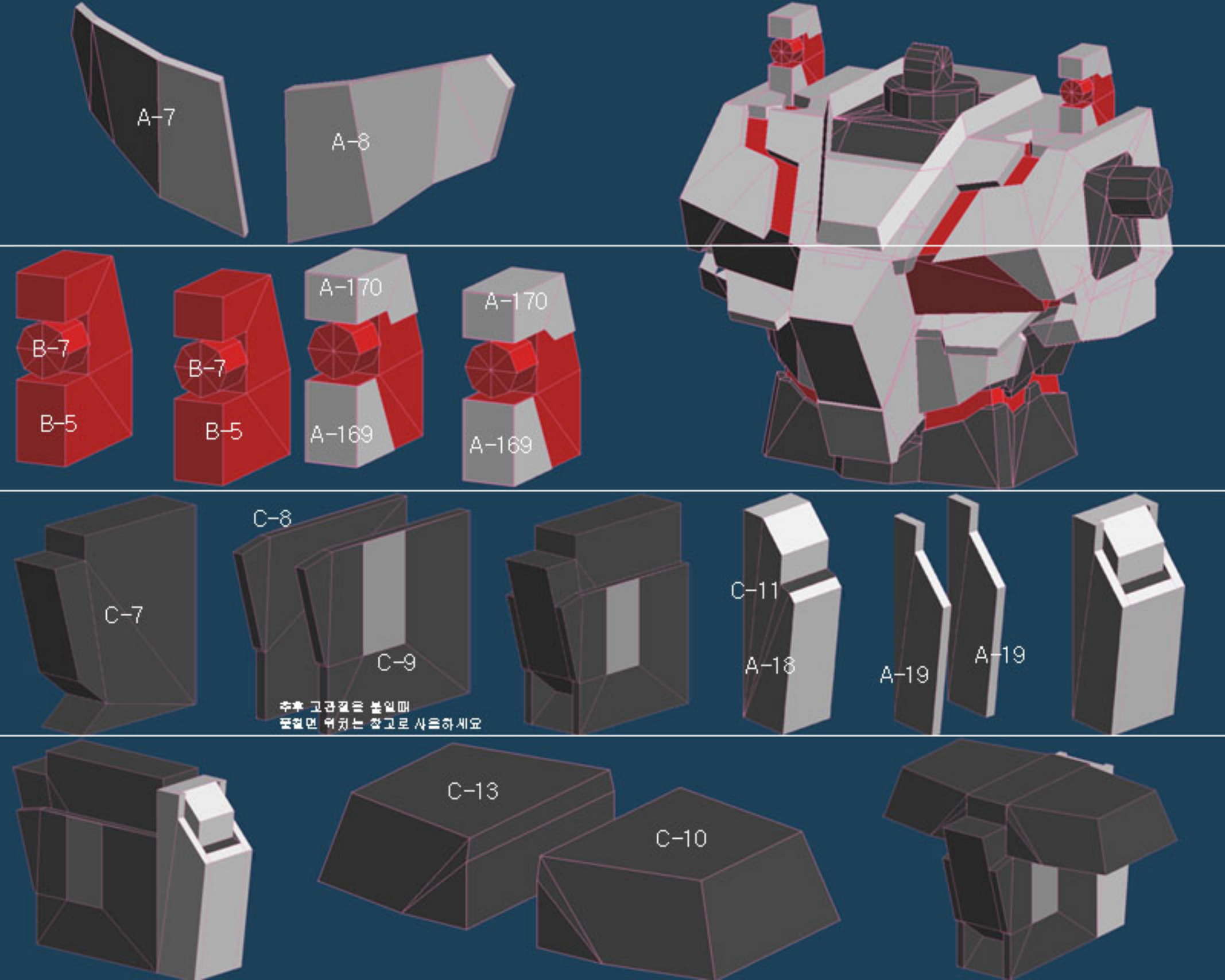
A-7
A-8
B-7
B-5
B-7
B-5
A-170
A-169
A-170
A-169
C-7
C-8
C-9
C-11
A-18
A-19
A-19
C-13
C-10
추후 고관절을 붙일때
뚫렸면 위치는 참고로 사용하세요

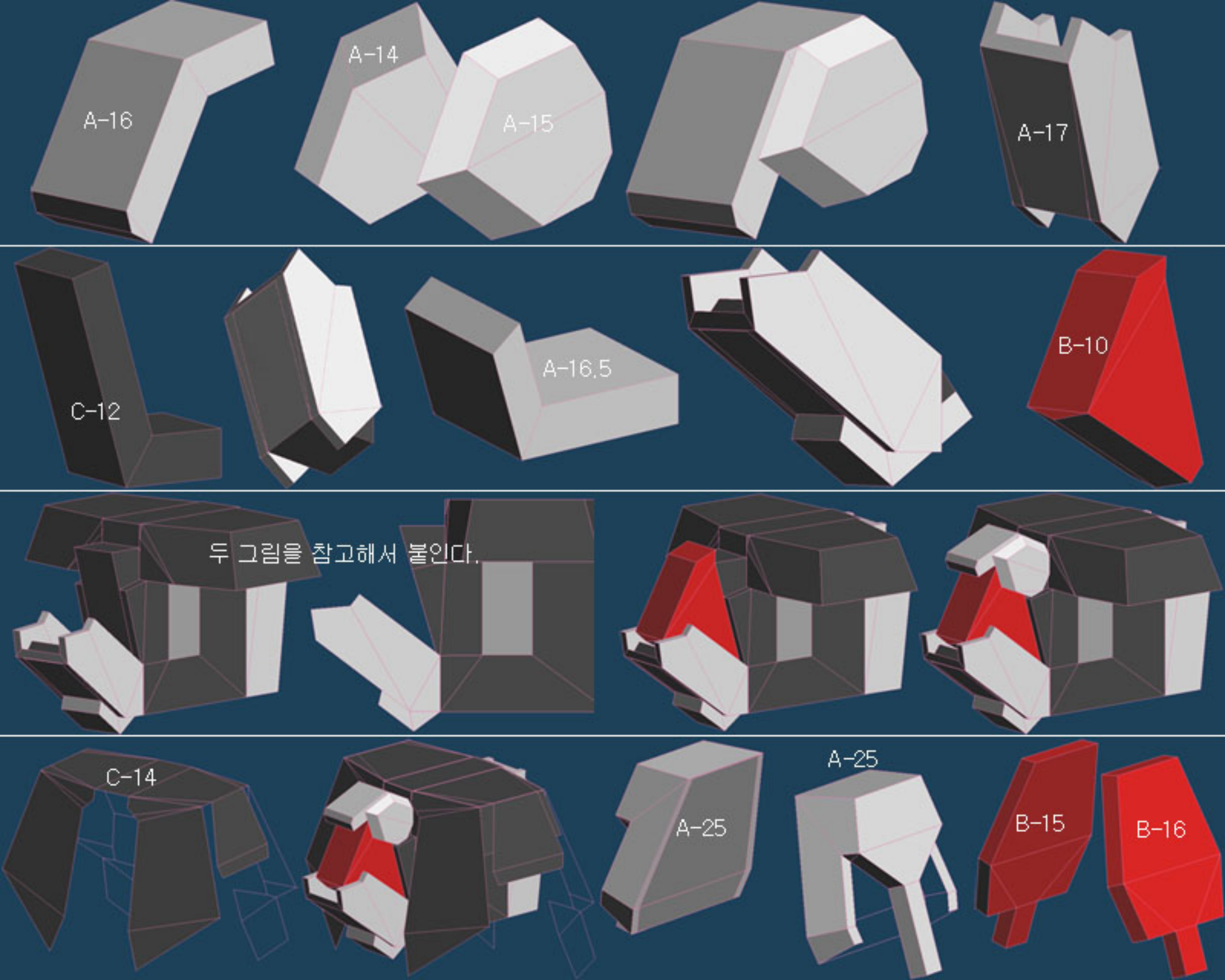
A-16
A-14
A-15
A-17
C-12
A-16.5
B-10
두 그림을 참고해서 붙인다.
C-14
A-25
A-25
B-15
B-16

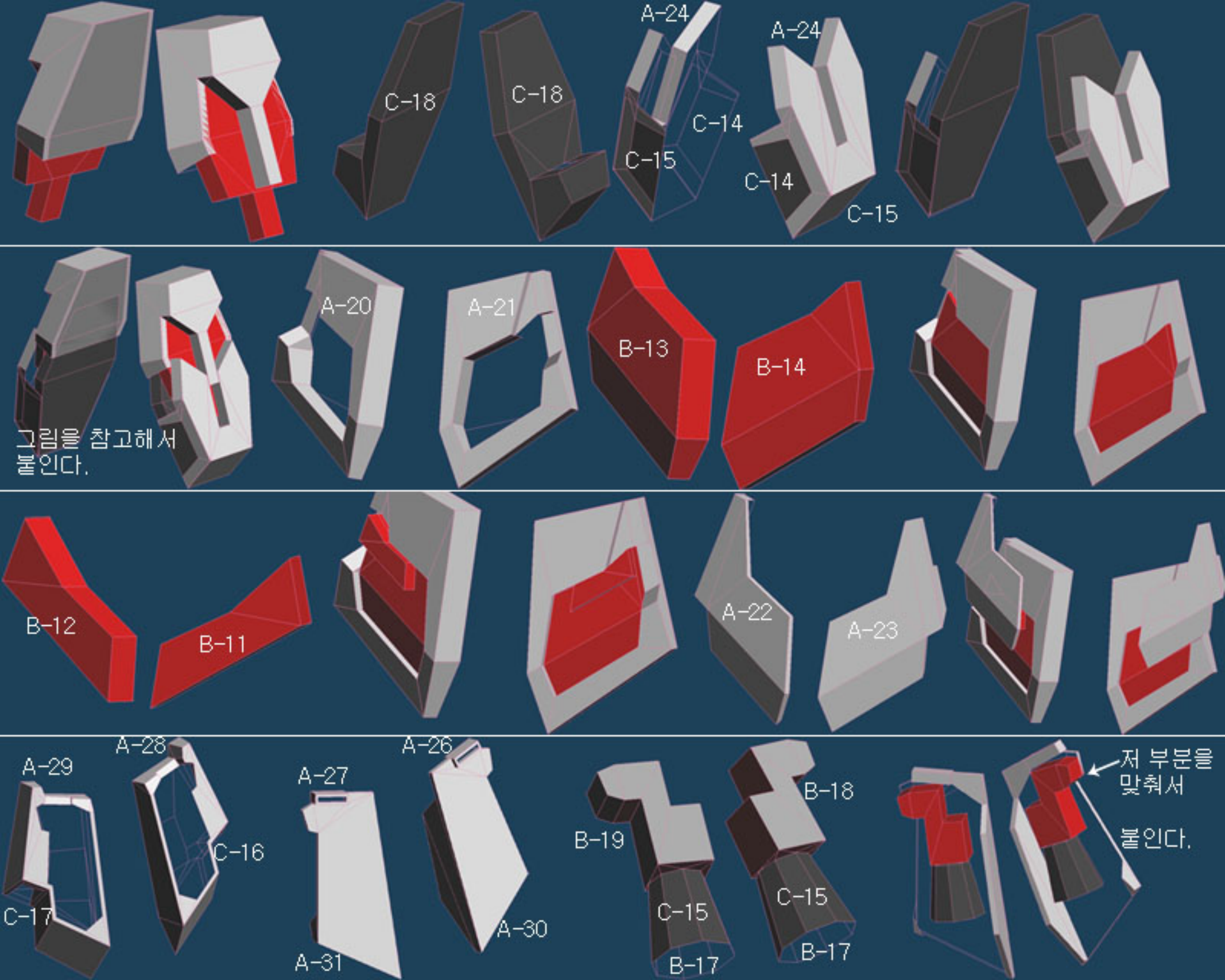
A-24
A-24
C-18
C-18
C-14
C-15
C-14
C-15
A-20
A-21
B-13
B-14
그림을 참고해서
붙인다.
B-12
B-11
A-22
A-23
A-29
A-28
A-27
A-26
C-16
C-17
A-31
A-30
B-19
B-18
C-15
C-15
B-17
B-17
저 부분을
맞춰서
붙인다.

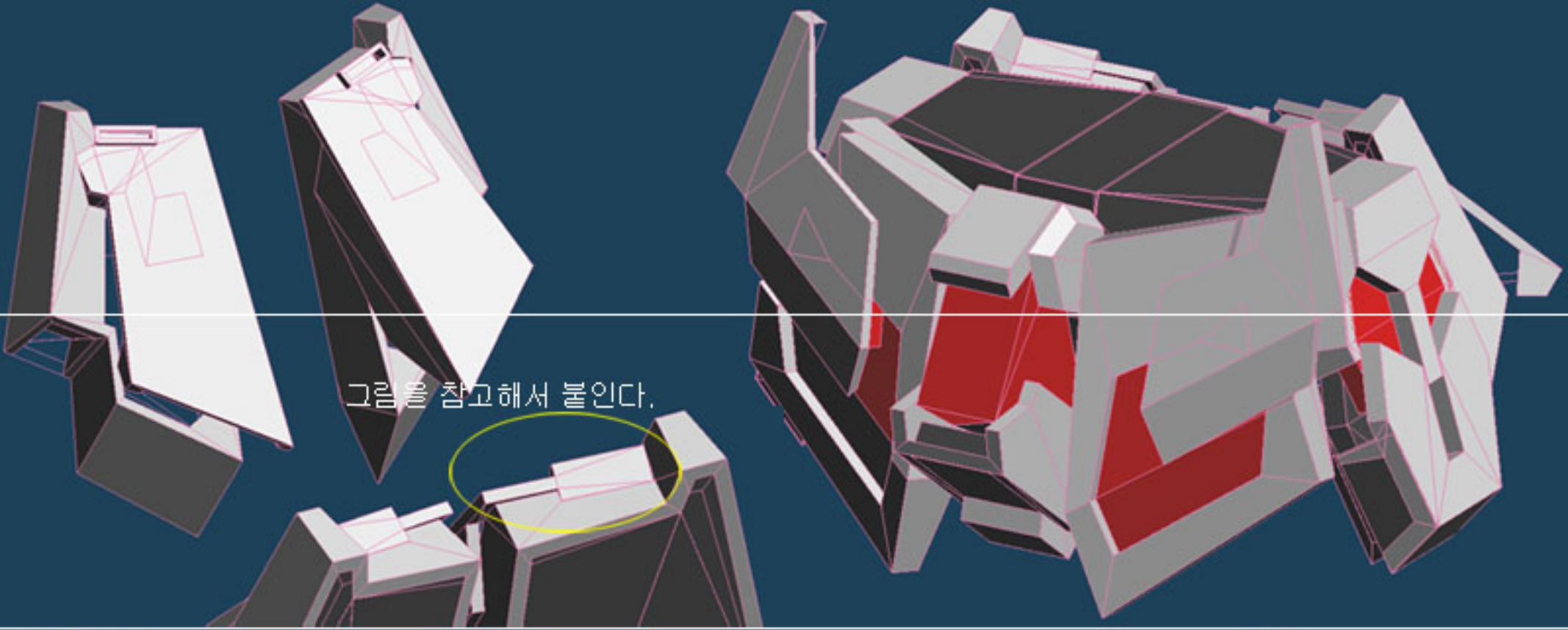
그림을 참고해서 붙인다.

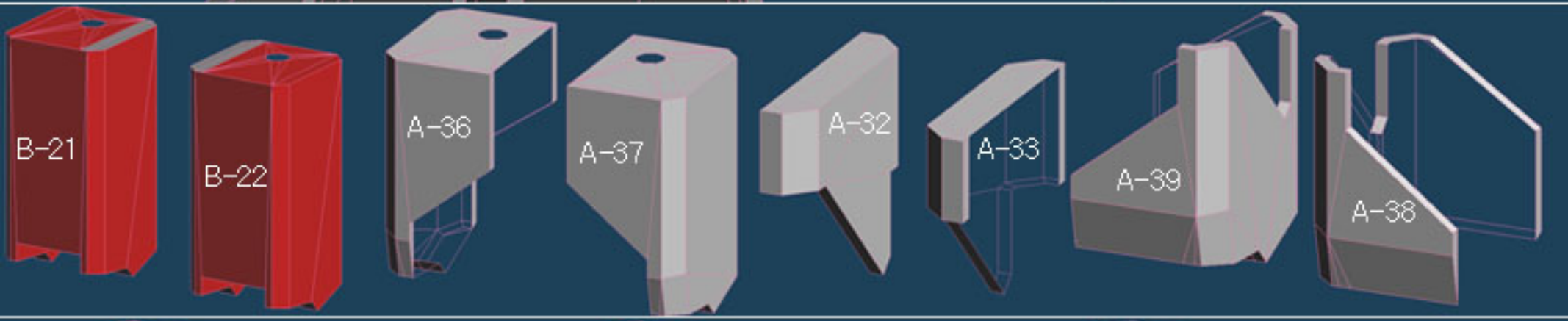
B-21
B-22
A-36
A-37
A-32
A-33
A-39
A-38

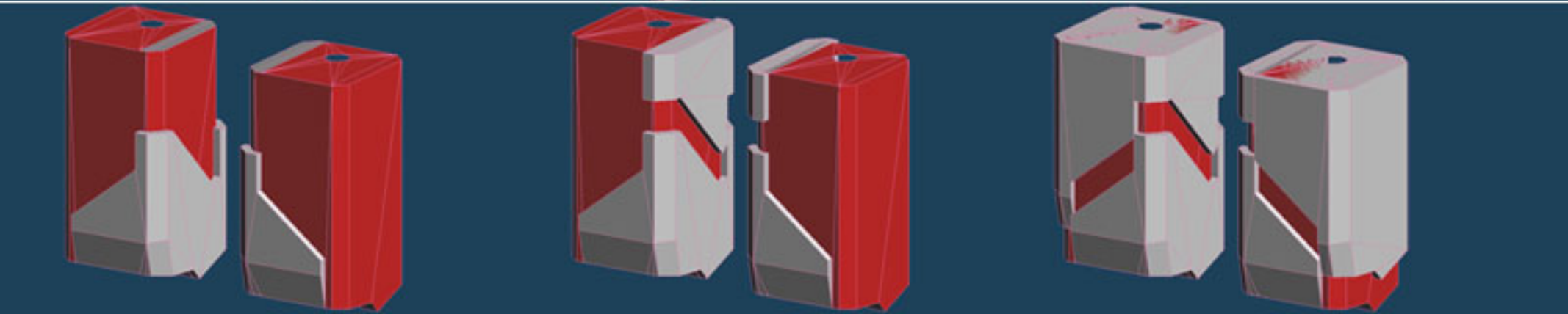

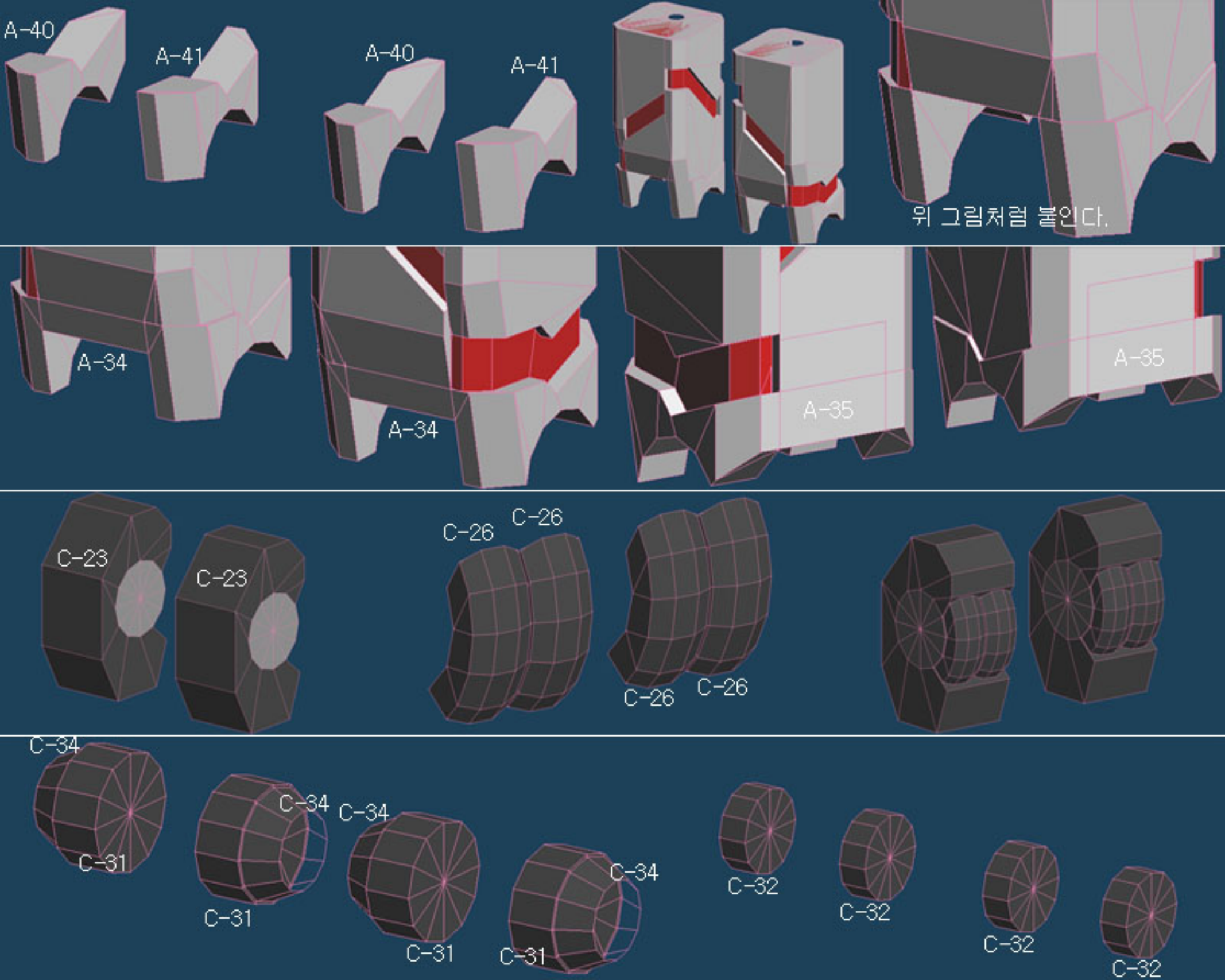
A-40
A-41
A-40
A-41
위 그림처럼 붙인다.
A-34
A-34
A-35
A-35
C-23
C-23
C-26
C-26
C-26
C-26
C-34
C-31
C-34
C-34
C-31
C-31
C-34
C-32
C-32
C-32
C-32

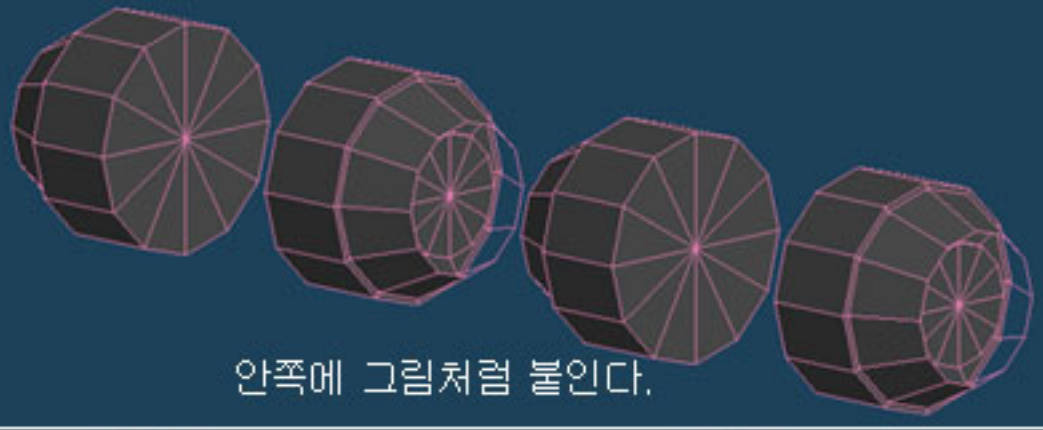

안쪽에 그림처럼 붙인다.

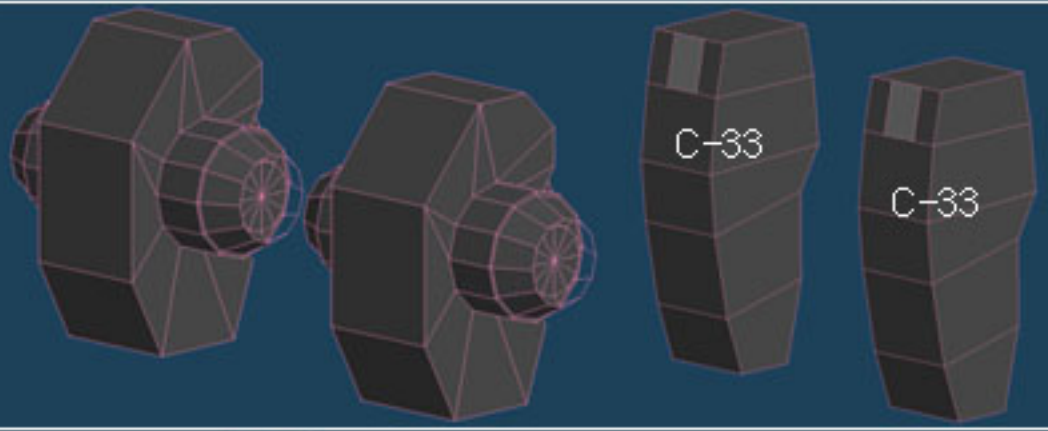

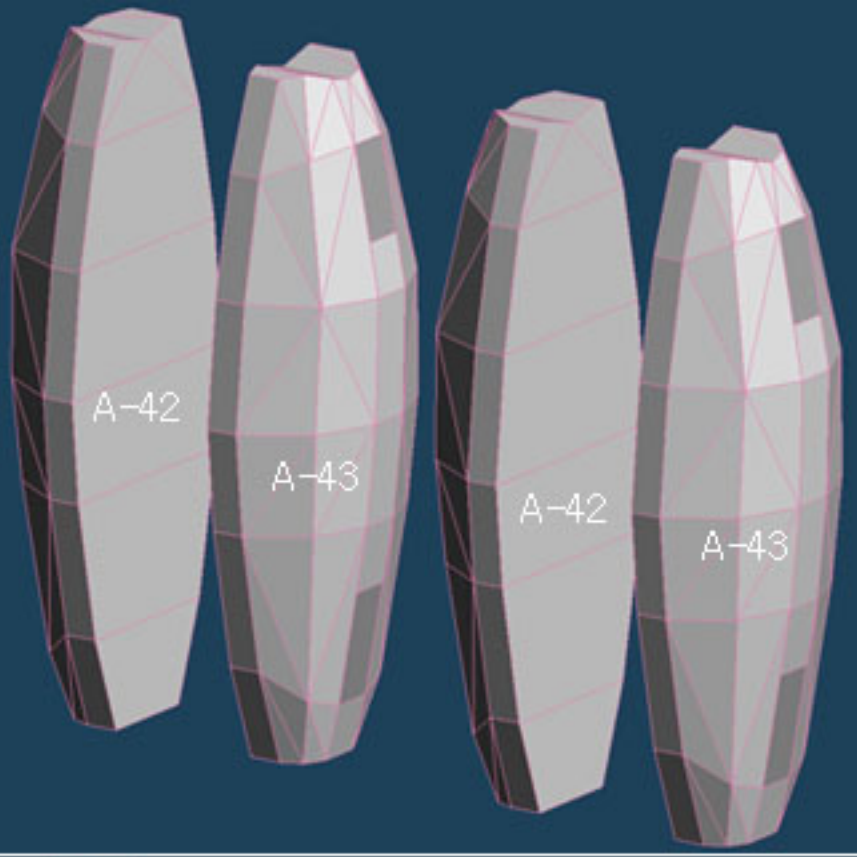

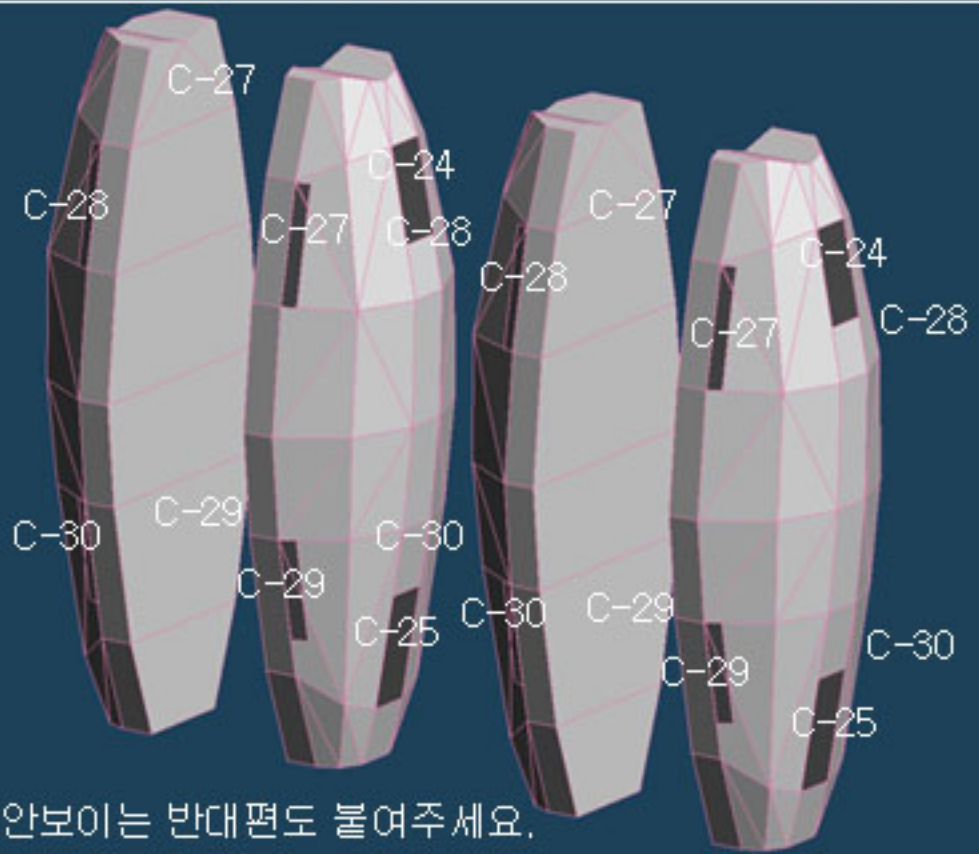

안보이는 반대편도 붙여주세요.

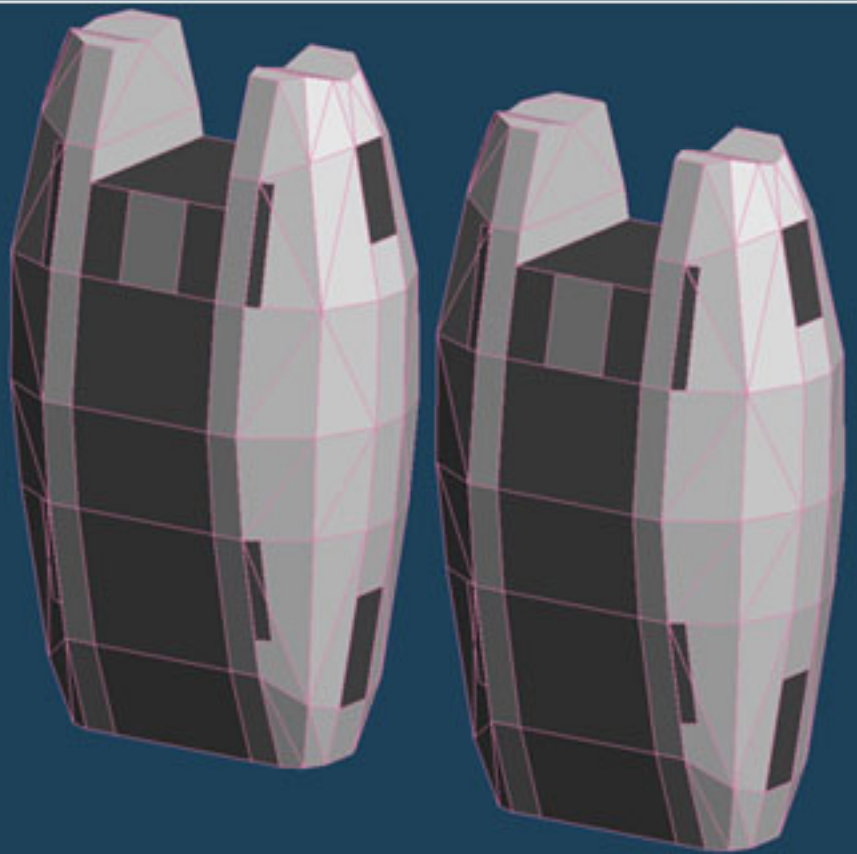

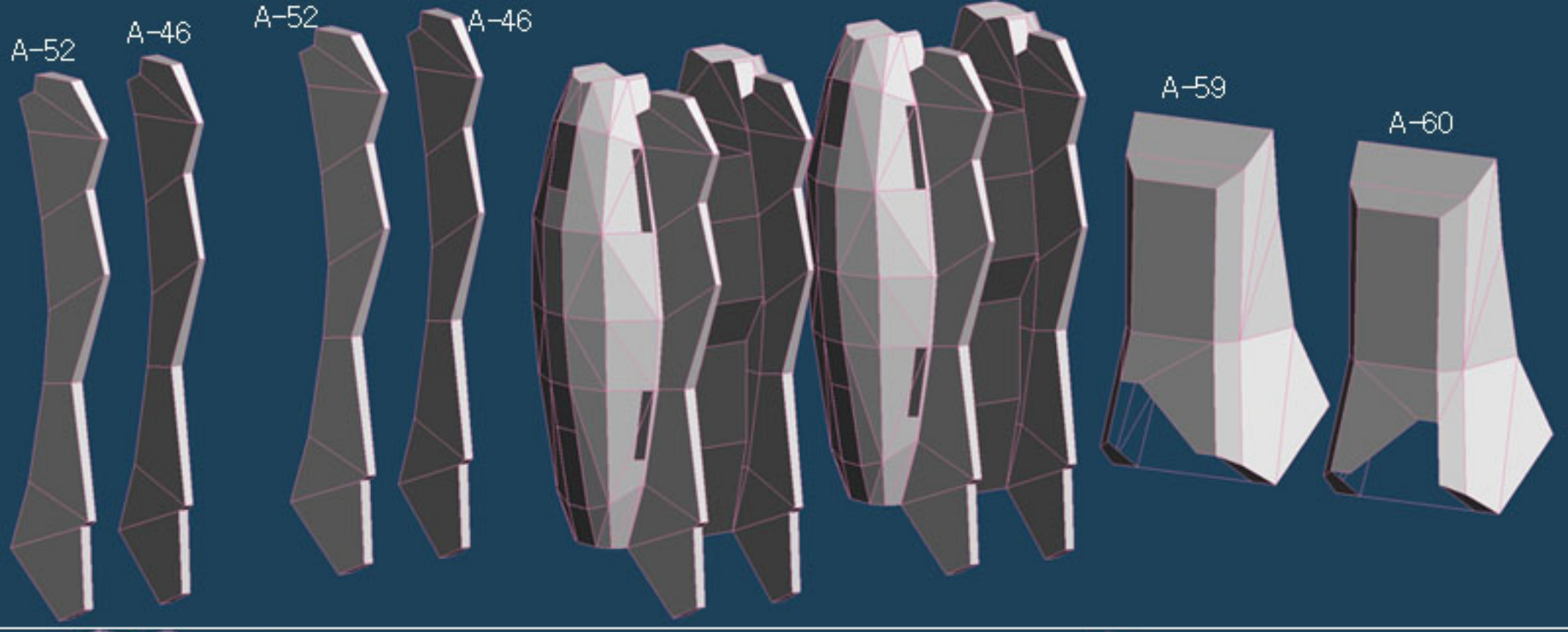
A-52
A-46
A-52
A-46
A-59
A-60

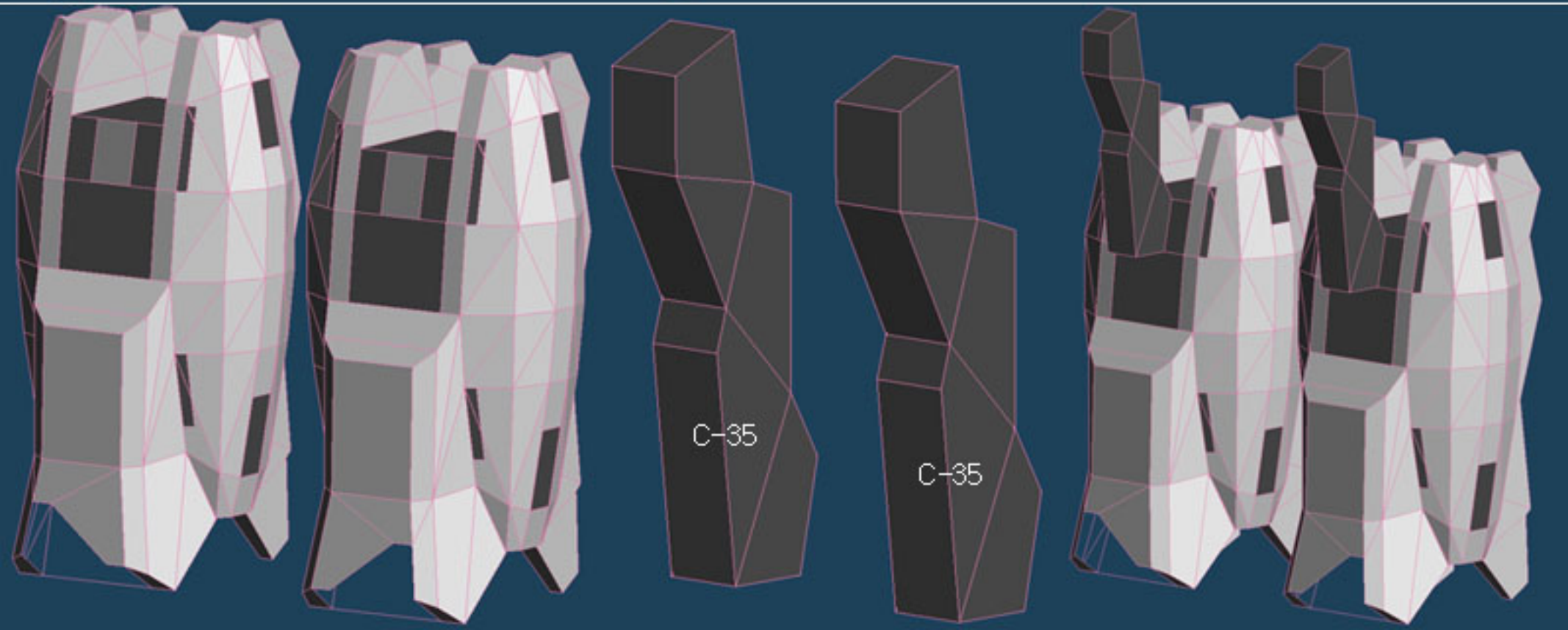
C-35
C-35


A-44
A-45
A-44
A-45
A-48
A-48
A-49
A-50
A-49
A-50
A-47
A-53
A-47
A-53
뒷면참고
A-54
A-55
A-54
A-55
A-49는 플레면에 맞춰 단면접착하세요
A-51
A-51
B-20
B-23

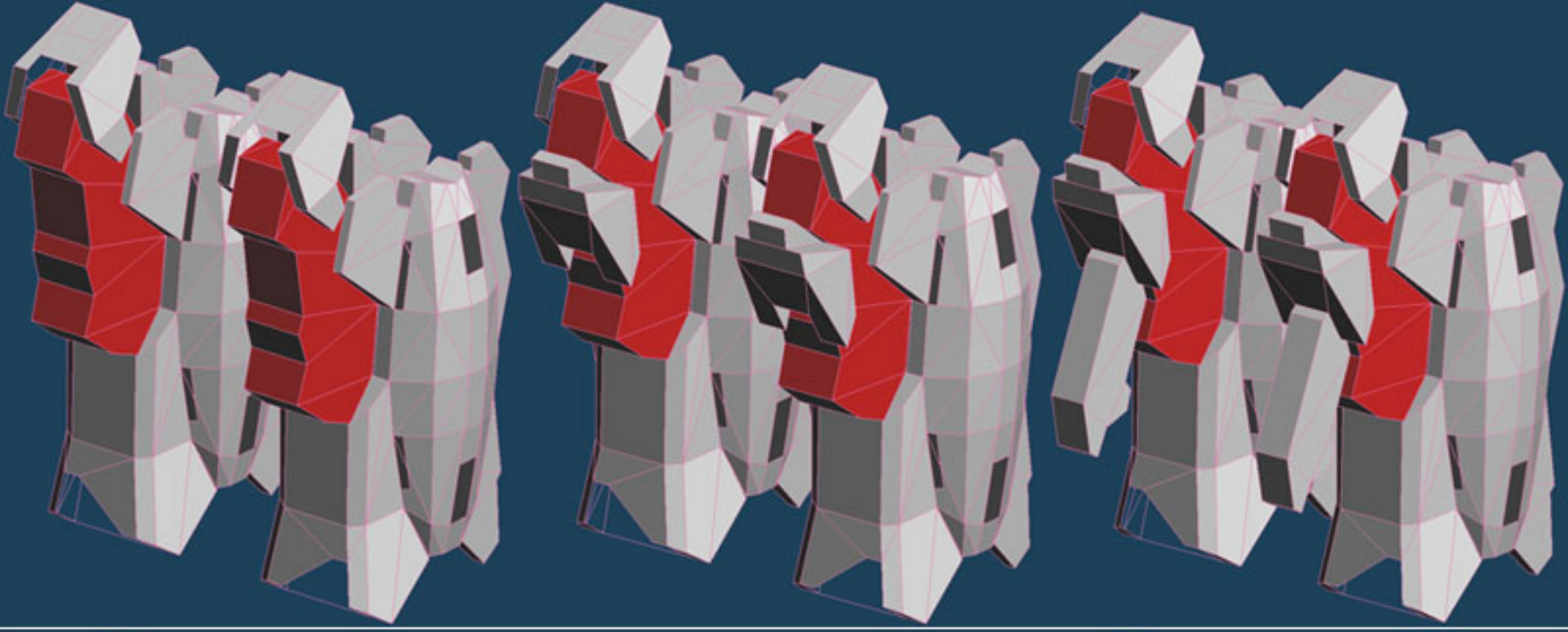

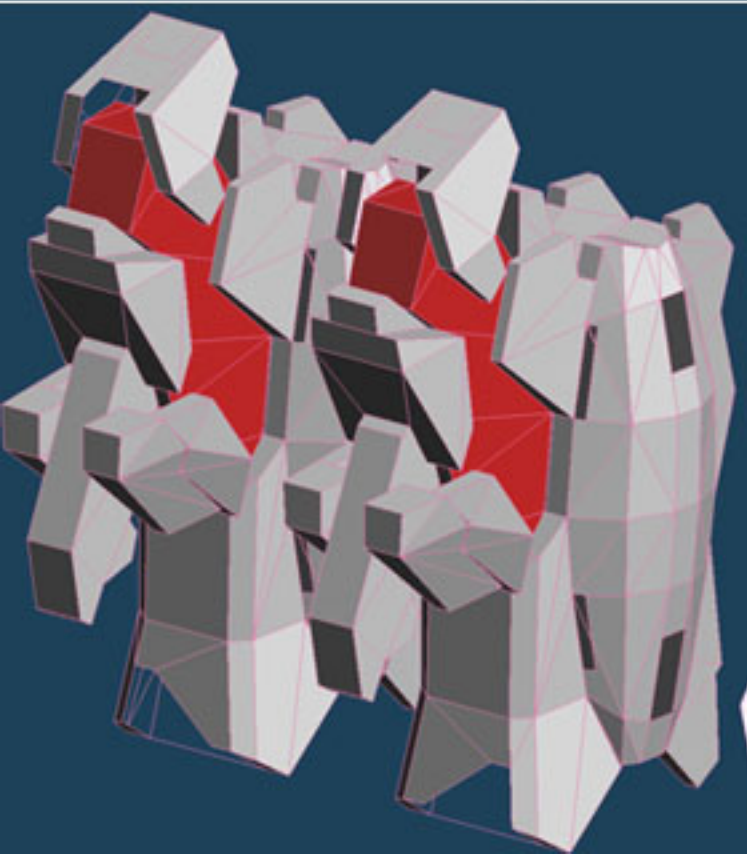


측면 참고

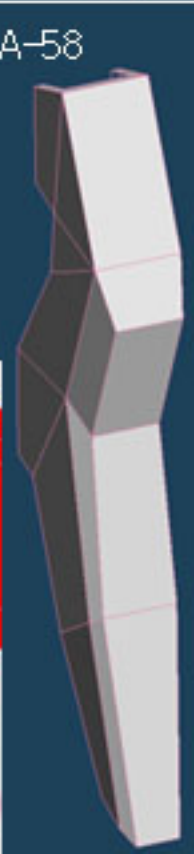
A-58


A-58

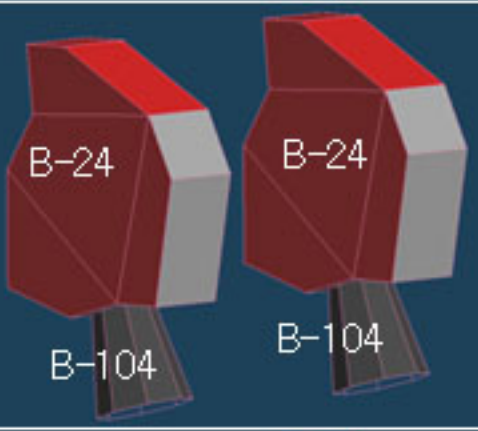
B-24
B-24
B-104
B-104

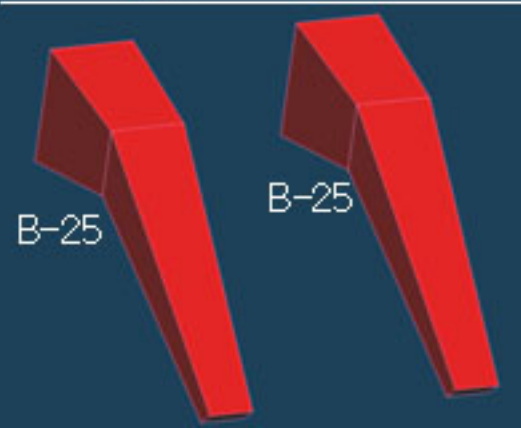
B-25
B-25

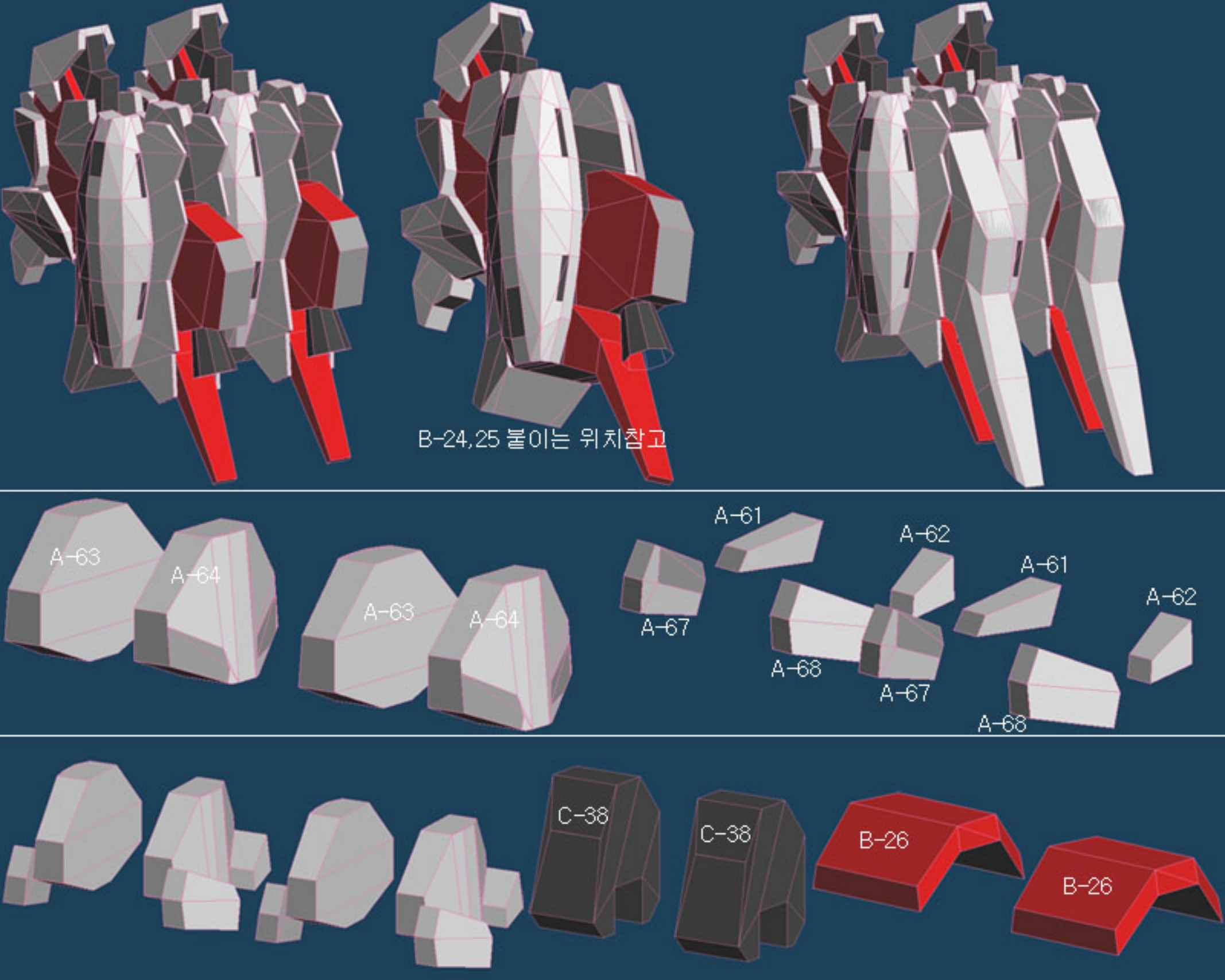
B-24,25 붙이는 위치참고
A-63
A-64
A-63
A-64
A-67
A-61
A-68
A-62
A-67
A-61
A-68
A-62
C-38
C-38
B-26
B-26

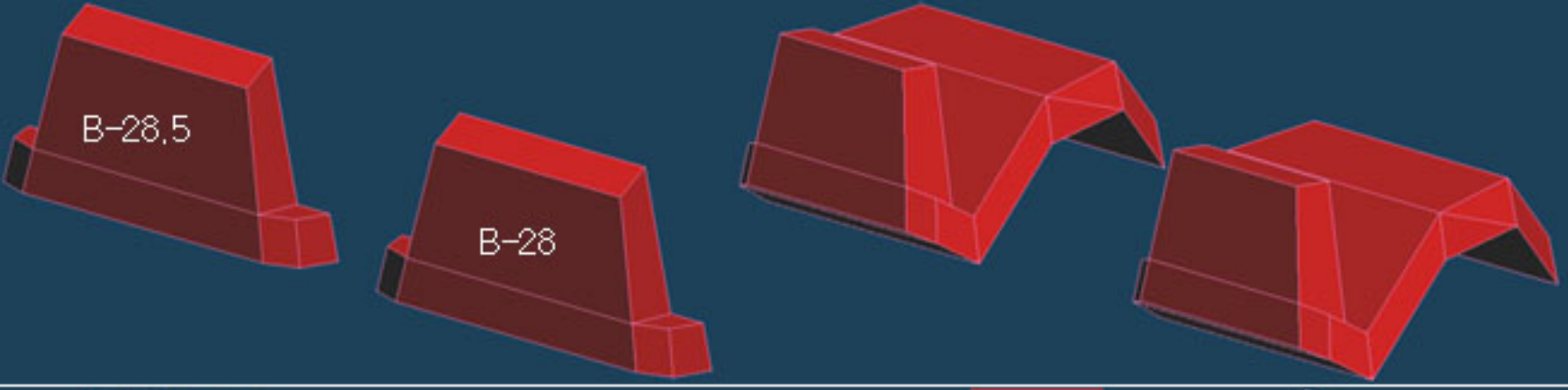



그림처럼 붙인다. 물칠면을 참고하여 붙이고 우측 그림처럼 가운데 C-38이 들어가게끔 붙인다. C-38은 붙이지 않는다.

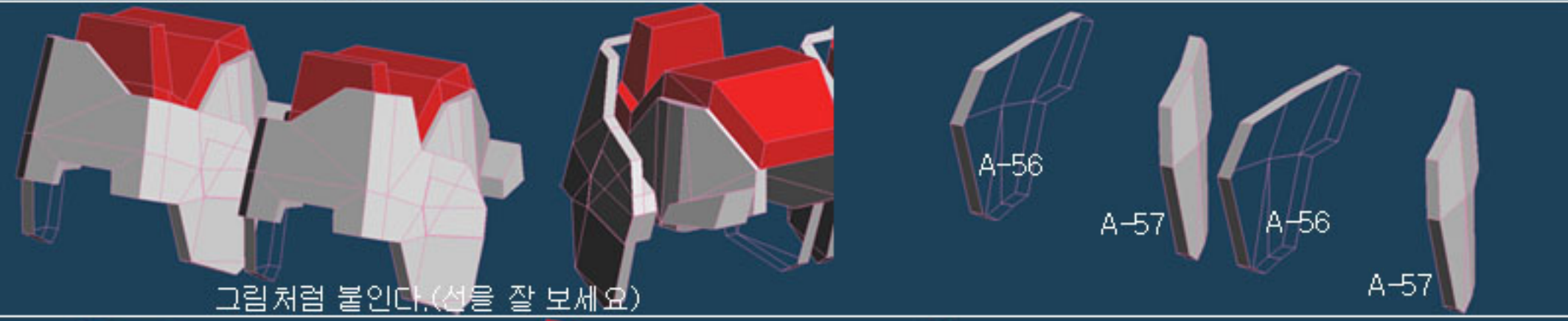

그림처럼 붙인다.(선을 잘 보세요)

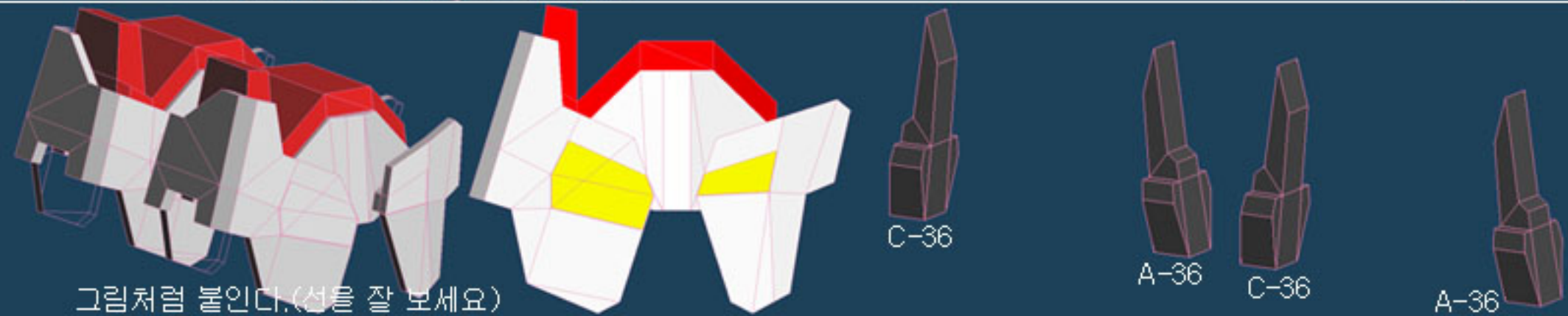

그림처럼 붙인다.(선을 잘 보세요)

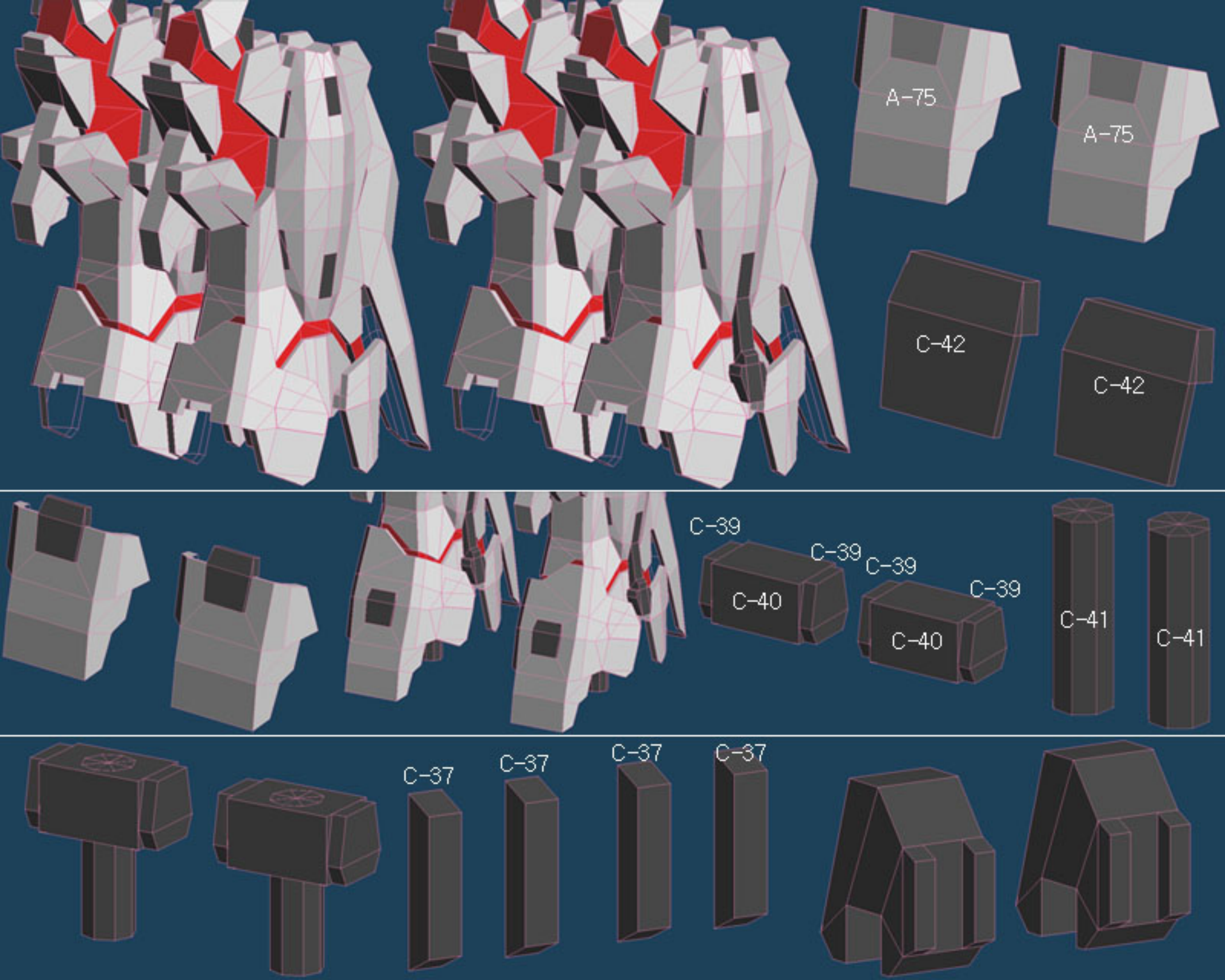
A-75
A-75
C-42
C-42
C-39
C-39
C-39
C-39
C-40
C-40
C-41
C-41
C-37
C-37
C-37
C-37

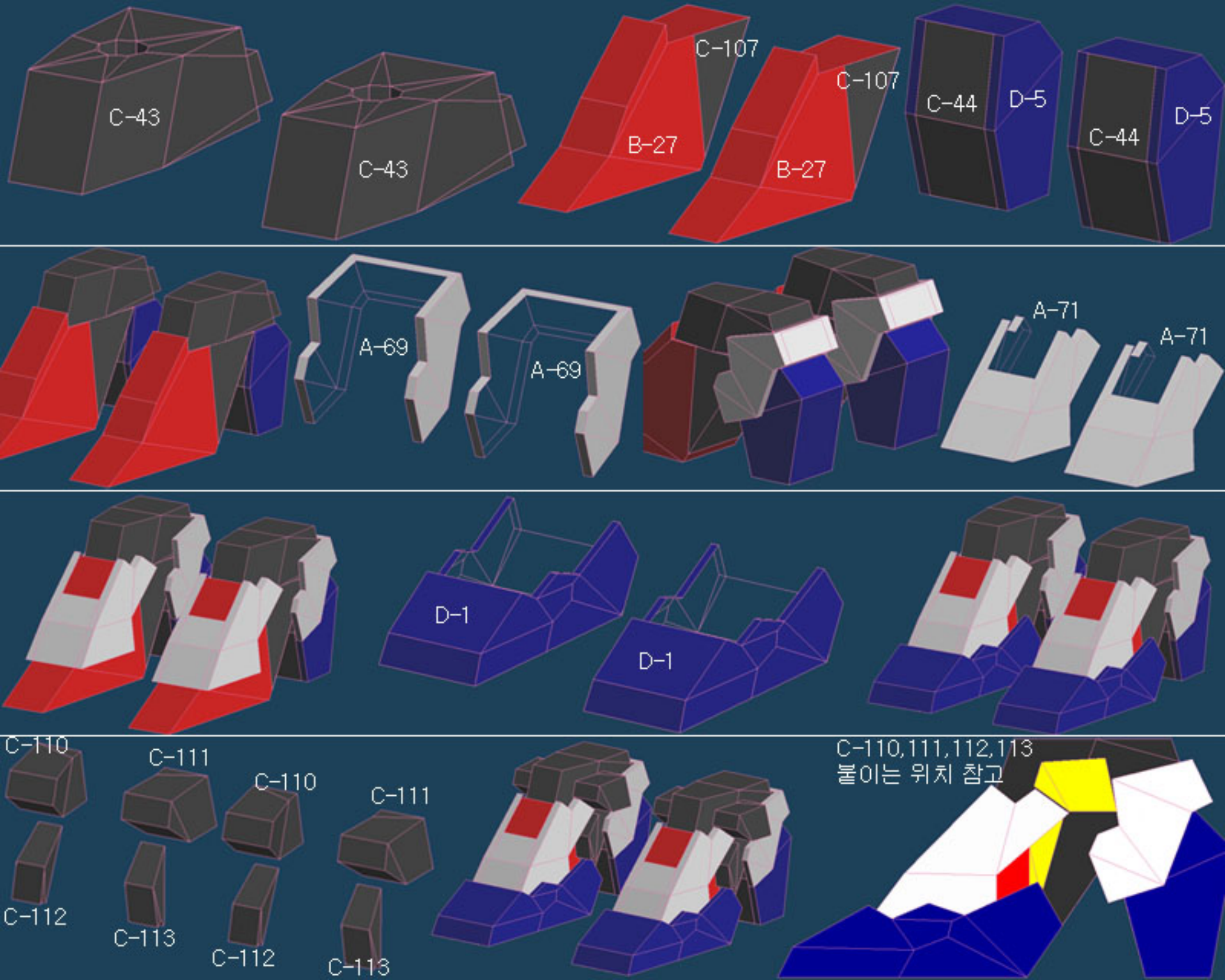
C-43
C-43
C-107
B-27
C-107
B-27
C-44
D-5
C-44
D-5
A-69
A-69
A-71
A-71
D-1
D-1
C-110
C-111
C-110
C-111
C-112
C-113
C-112
C-113
C-110,111,112,113
붙이는 위치 참고

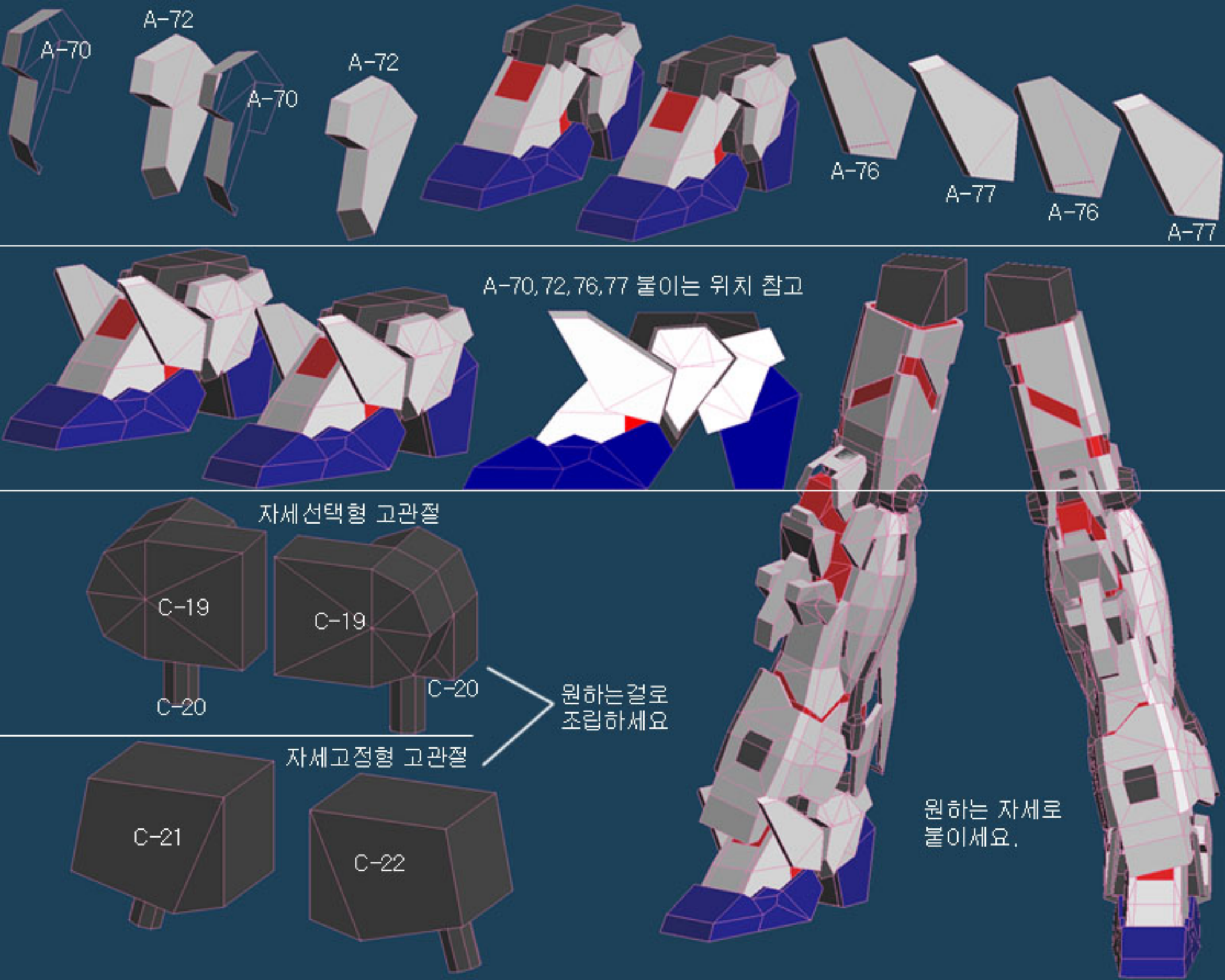
A-70
A-72
A-70
A-72
A-76
A-77
A-76
A-77
A-70,72,76,77 붙이는 위치 참고
자세선택형 고관절
C-19
C-19
C-20
C-20
원하는걸로
조립하세요
자세고정형 고관절
C-21
C-22
원하는 자세로
붙이세요.

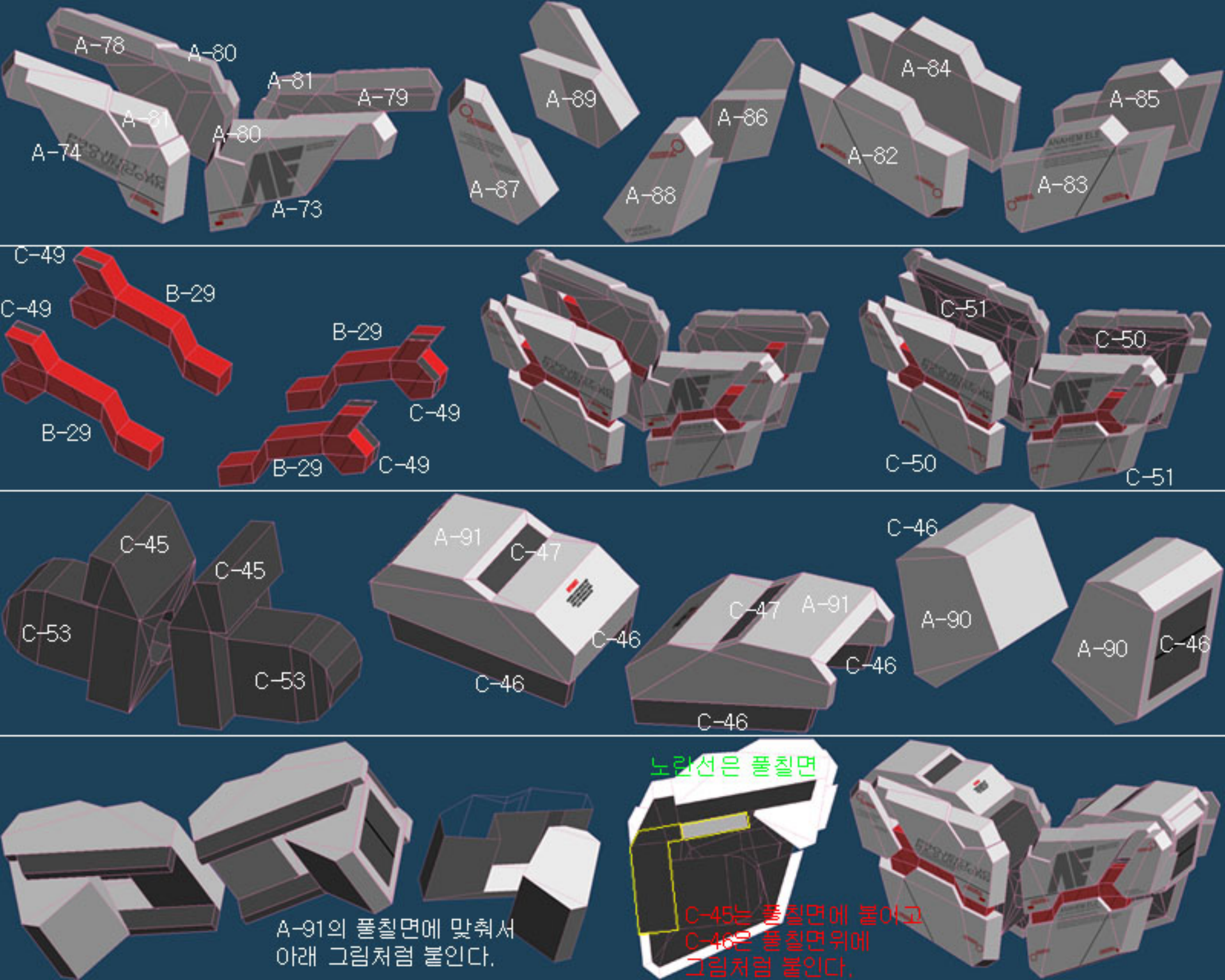
A-78
A-80
A-81
A-79
A-74
A-80
A-73
A-87
A-89
A-86
A-88
A-84
A-85
A-82
A-83
C-49
B-29
C-49
B-29
B-29
C-49
B-29
C-49
C-51
C-50
C-50
C-51
C-45
C-45
C-53
C-53
A-91
C-47
C-46
C-46
C-47
A-91
C-46
C-46
C-46
A-90
A-90
C-46
A-91의 풀칠면에 맞춰서
아래 그림처럼 붙인다.
노란선은 풀칠면
C-45는 풀칠면에 붙이고
C-46은 풀칠면위에
그림처럼 붙인다.

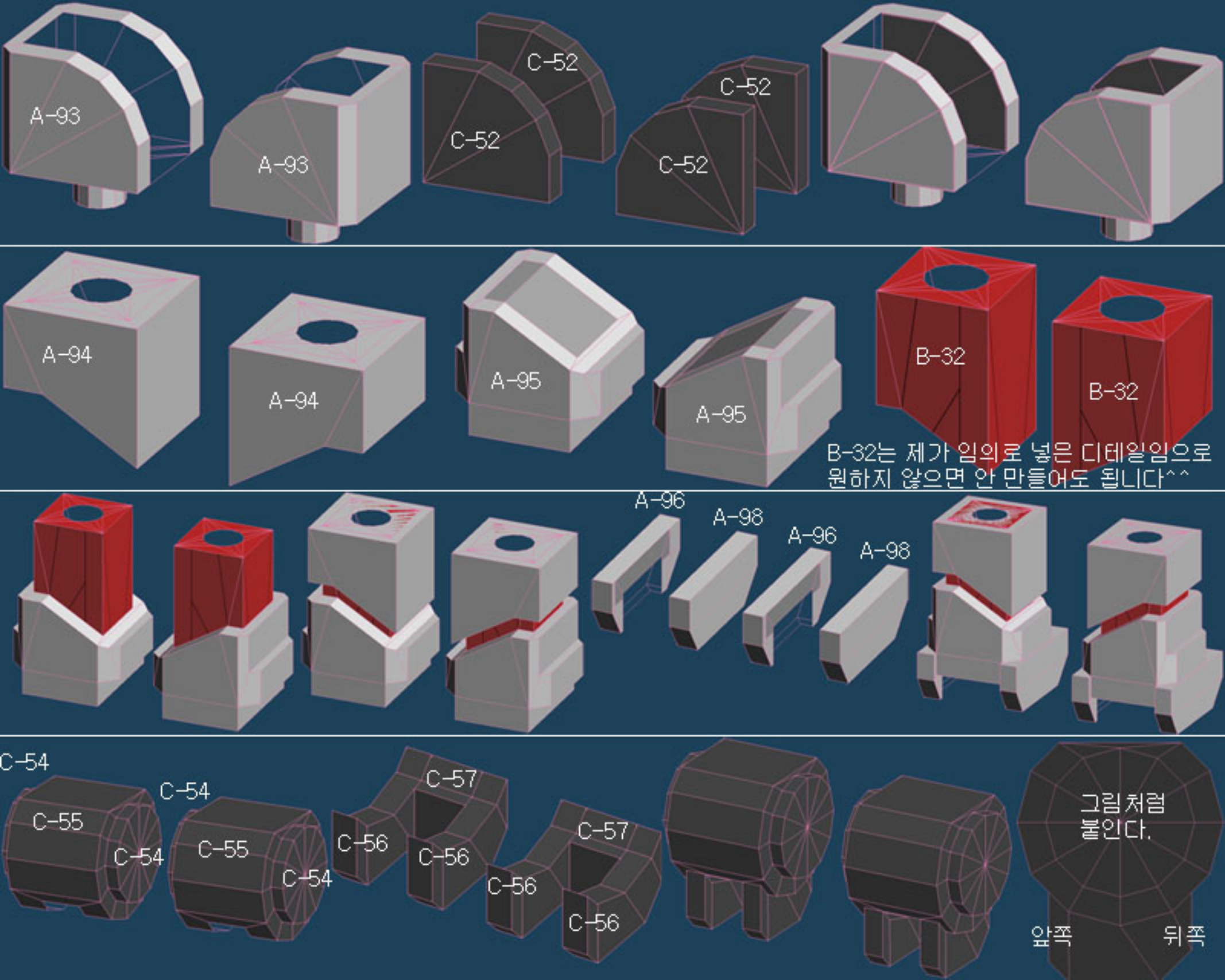
A-93
A-93
C-52
C-52
C-52
C-52
A-94
A-94
A-95
A-95
B-32
B-32
B-32는 제가 임의로 넣은 디테일임으로
원하지 않으면 안 만들어도 됩니다^^
A-96
A-98
A-96
A-98
C-54
C-55
C-54
C-54
C-55
C-54
C-56
C-57
C-56
C-56
C-57
C-56
그림처럼
붙인다.
앞쪽
뒤쪽

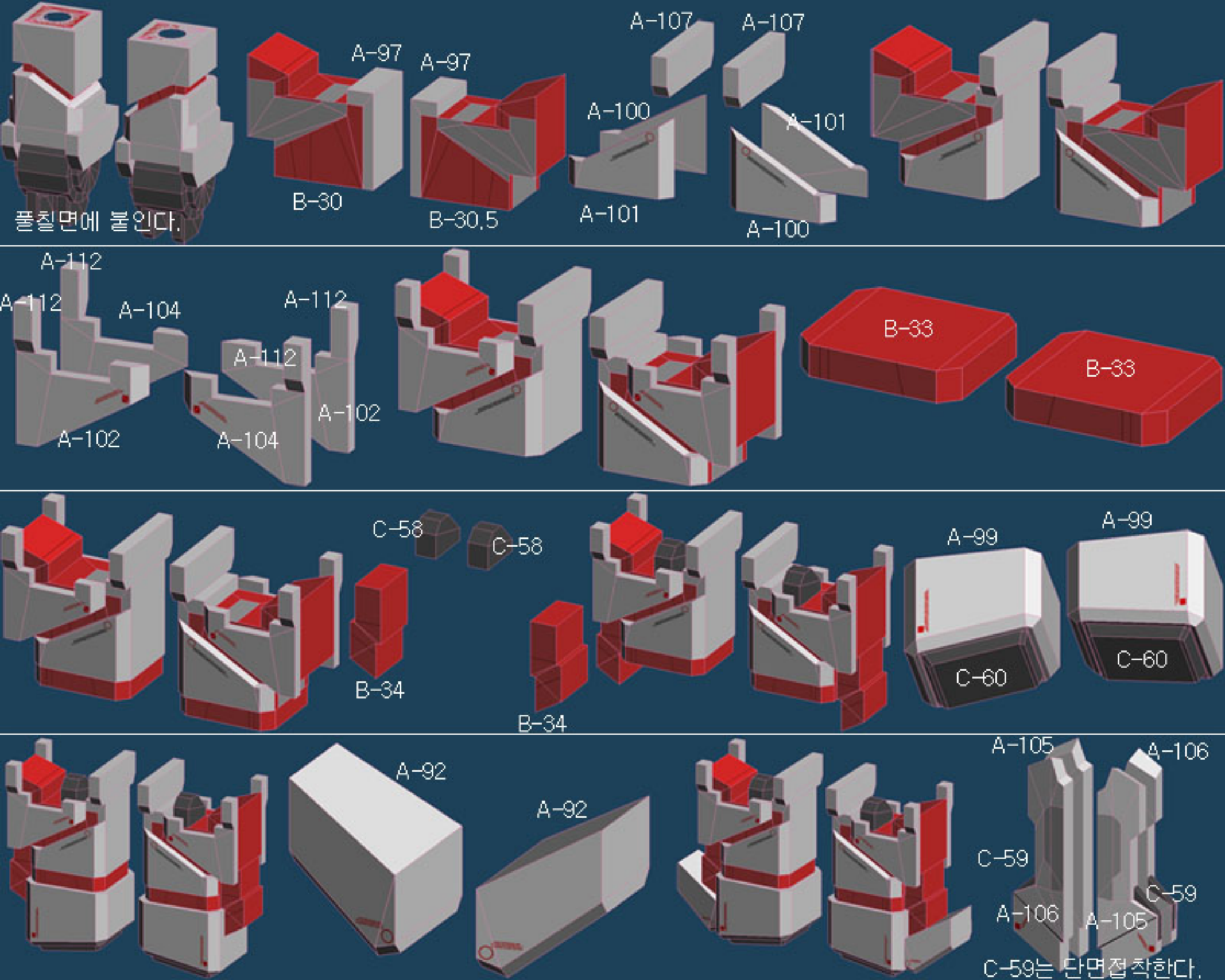
A-97
A-97
A-107
A-107
A-100
A-101
B-30
B-30.5
A-101
A-100
풀칠면에 붙인다.
A-112
A-112
A-104
A-112
A-112
A-102
A-102
A-104
B-33
B-33
C-58
C-58
A-99
A-99
B-34
B-34
C-60
C-60
A-92
A-92
A-105
A-106
C-59
C-59
A-106
A-105
C-59는 단면접착한다.

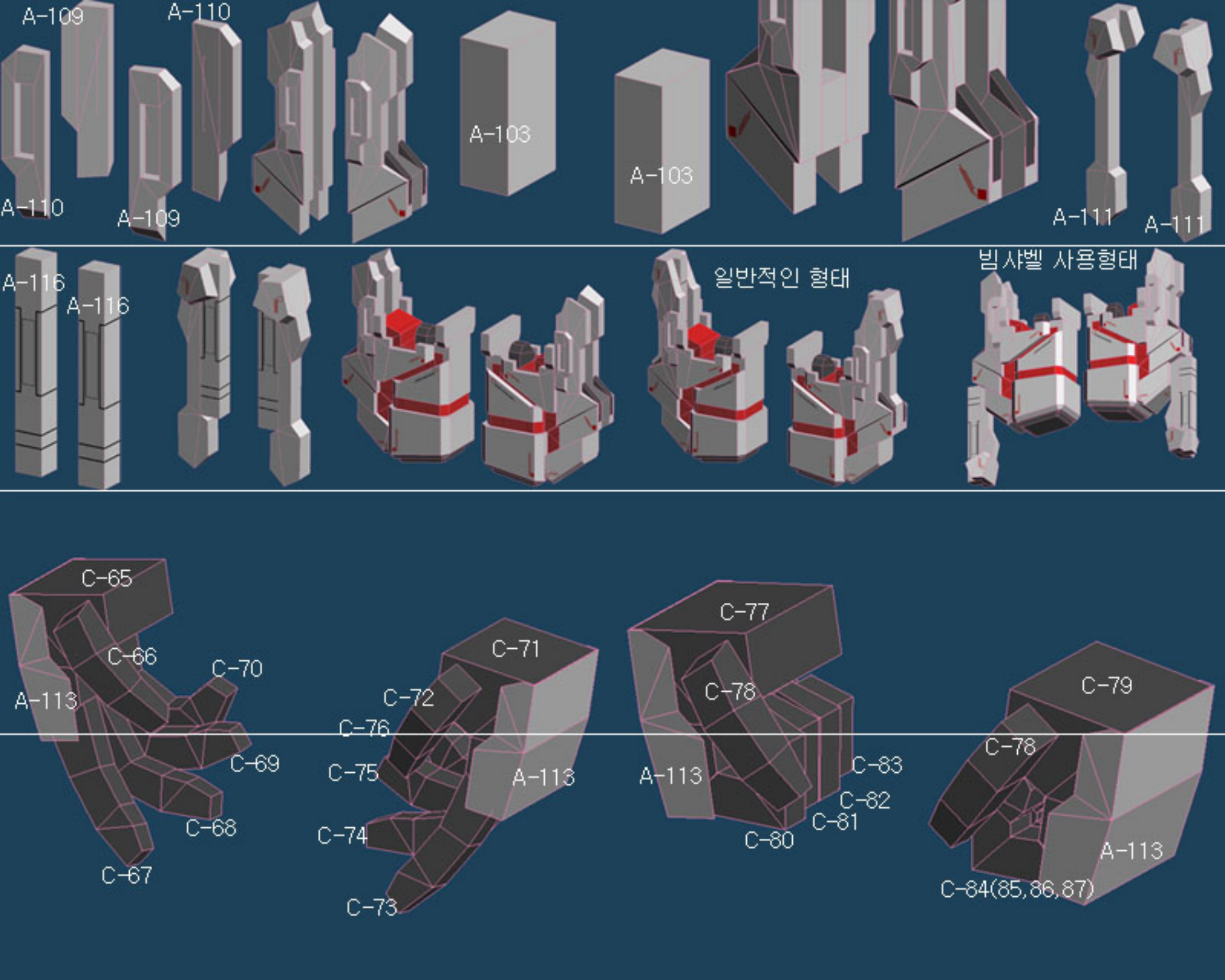
A-109
A-110
A-110
A-109
A-103
A-103
A-111
A-111
A-116
A-116
일반적인 형태
빔샤벨 사용형태
C-65
C-66
C-70
A-113
C-69
C-68
C-67
C-71
C-72
C-76
C-75
A-113
C-74
C-73
C-77
C-78
A-113
C-83
C-82
C-81
C-80
C-79
C-78
A-113
C-84(85,86,87)

무장손
아래 그림처럼 손가락을 먼저 붙이고 난 후
추후 무장(빔매그넘,바주카)을 C-88에 붙인후에 손가락을 붙이세요.

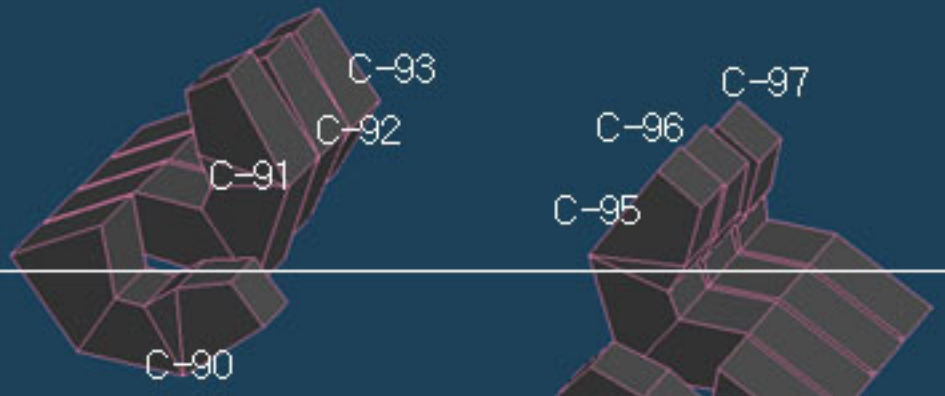

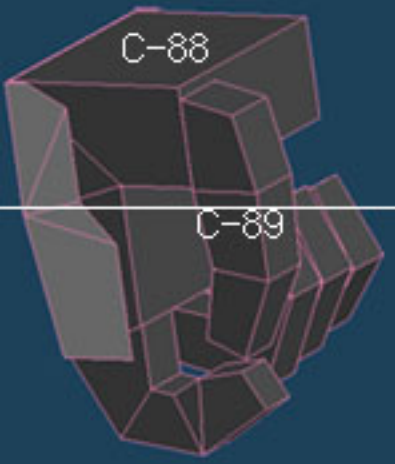

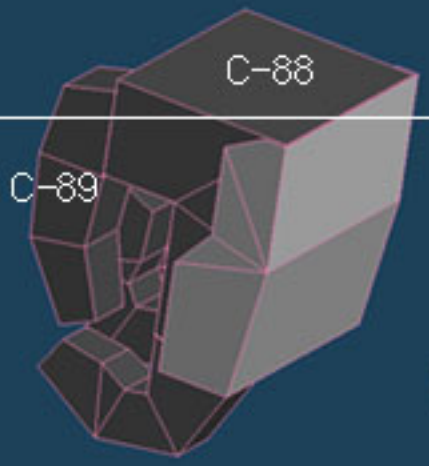

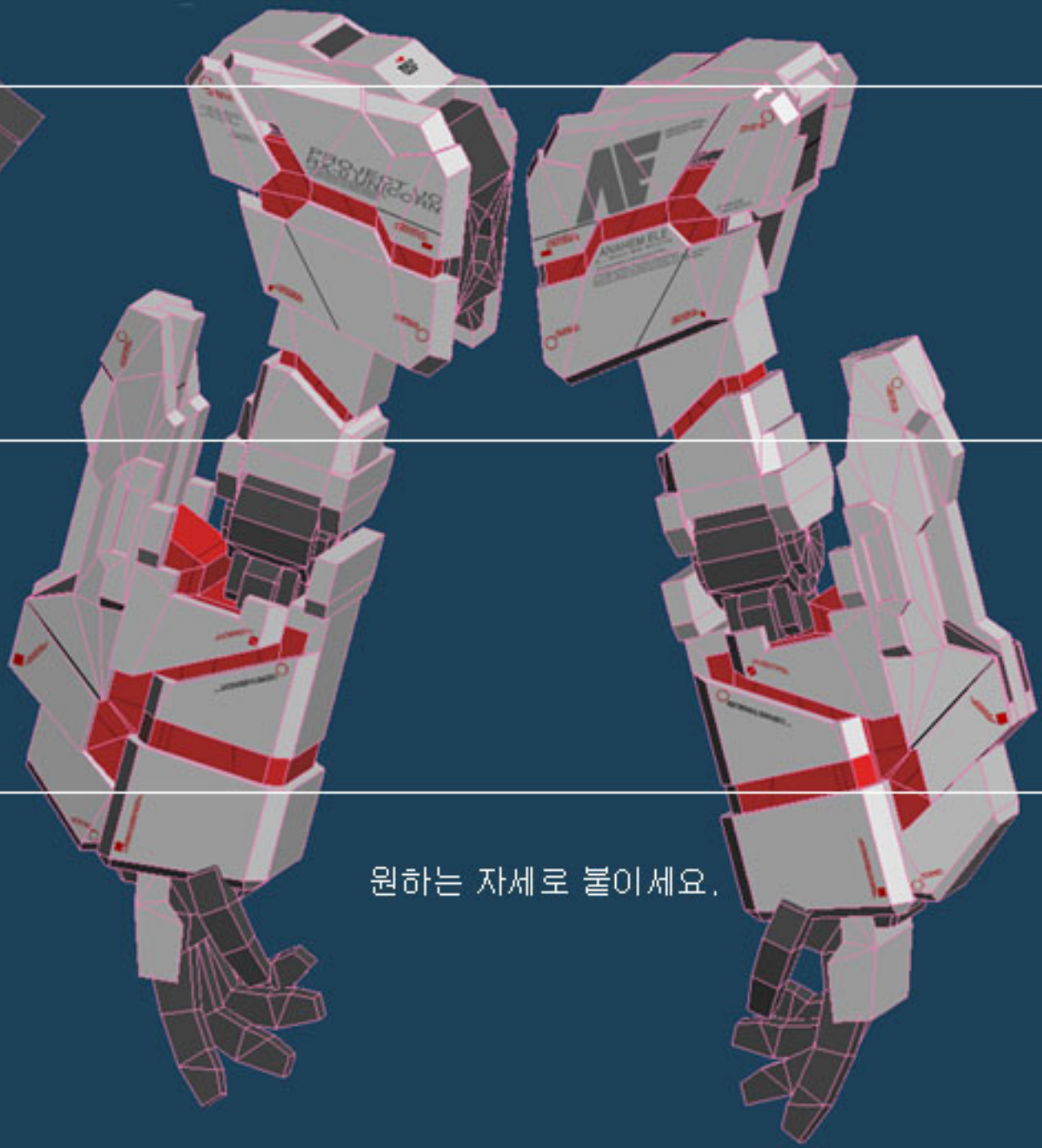

원하는 자세로 붙이세요.

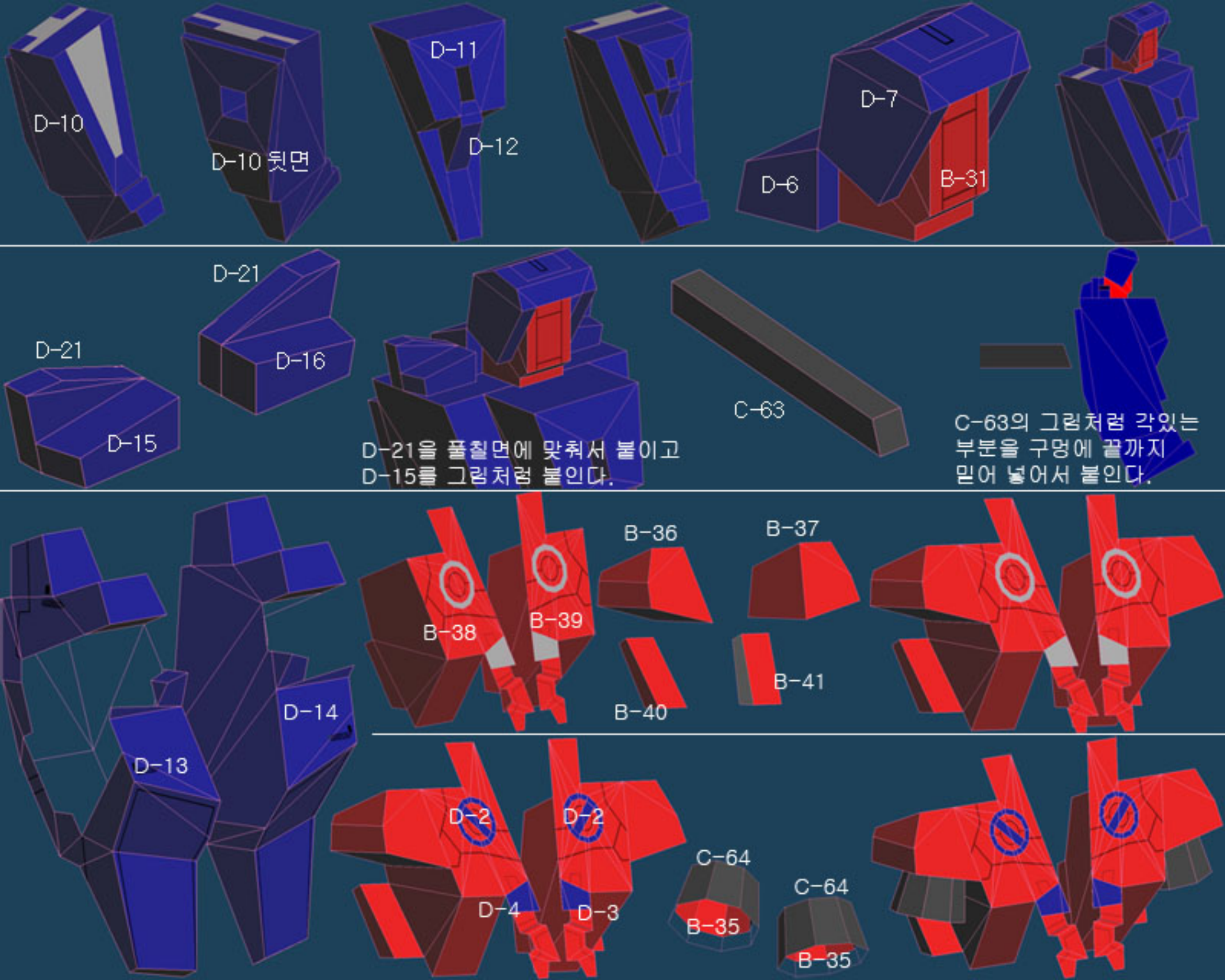
D-10
D-10 뒷면
D-11
D-12
D-7
D-6
B-31
D-21
D-21
D-16
D-15
D-21을 풀칠면에 맞춰서 붙이고
D-15를 그림처럼 붙인다.
C-63
C-63의 그림처럼 각있는
부분을 구멍에 끝까지
밀어 넣어서 붙인다.
B-36
B-37
B-38
B-39
B-40
B-41
D-14
D-13
D-2
D-2
D-4
D-3
C-64
B-35
C-64
B-35

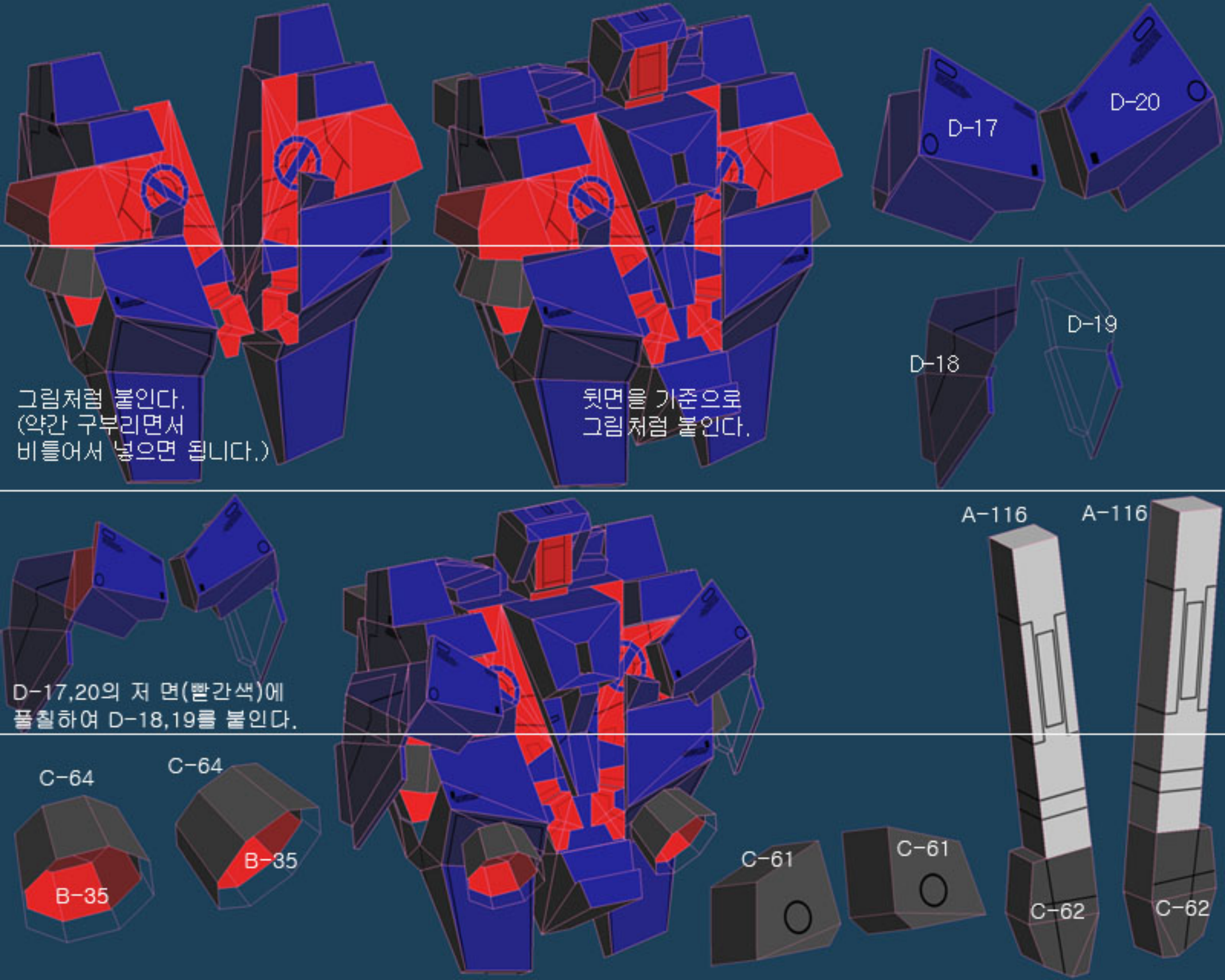
D-17
D-20
D-18
D-19
그림처럼 붙인다.
(약간 구부리면서
비틀어서 넣으면 됩니다.)
뒷면을 기준으로
그림처럼 붙인다.
D-17,20의 저 면(빨간색)에
풀칠하여 D-18,19를 붙인다.
A-116
A-116
C-64
C-64
B-35
B-35
C-61
C-61
C-62
C-62

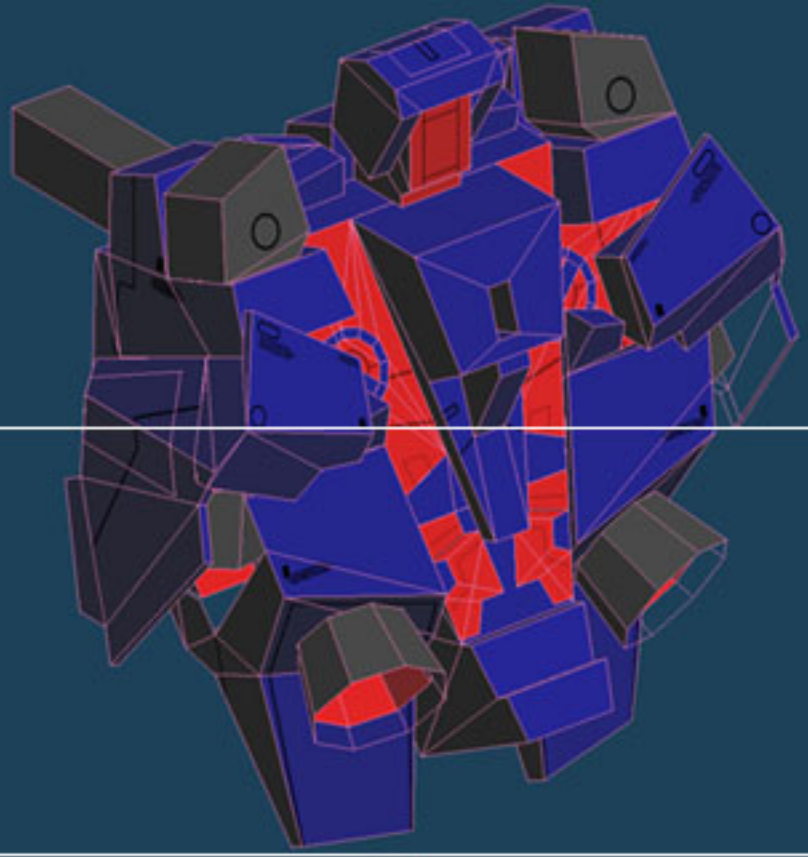

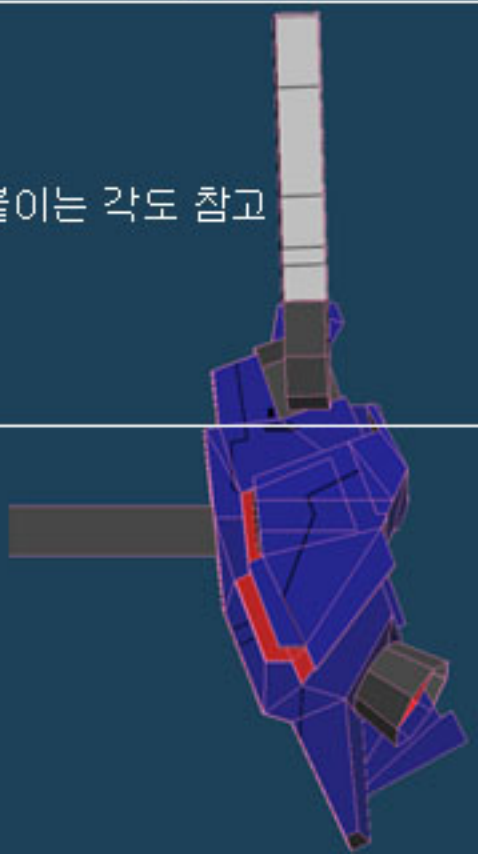

빔샤벨 붙이는 각도 참고

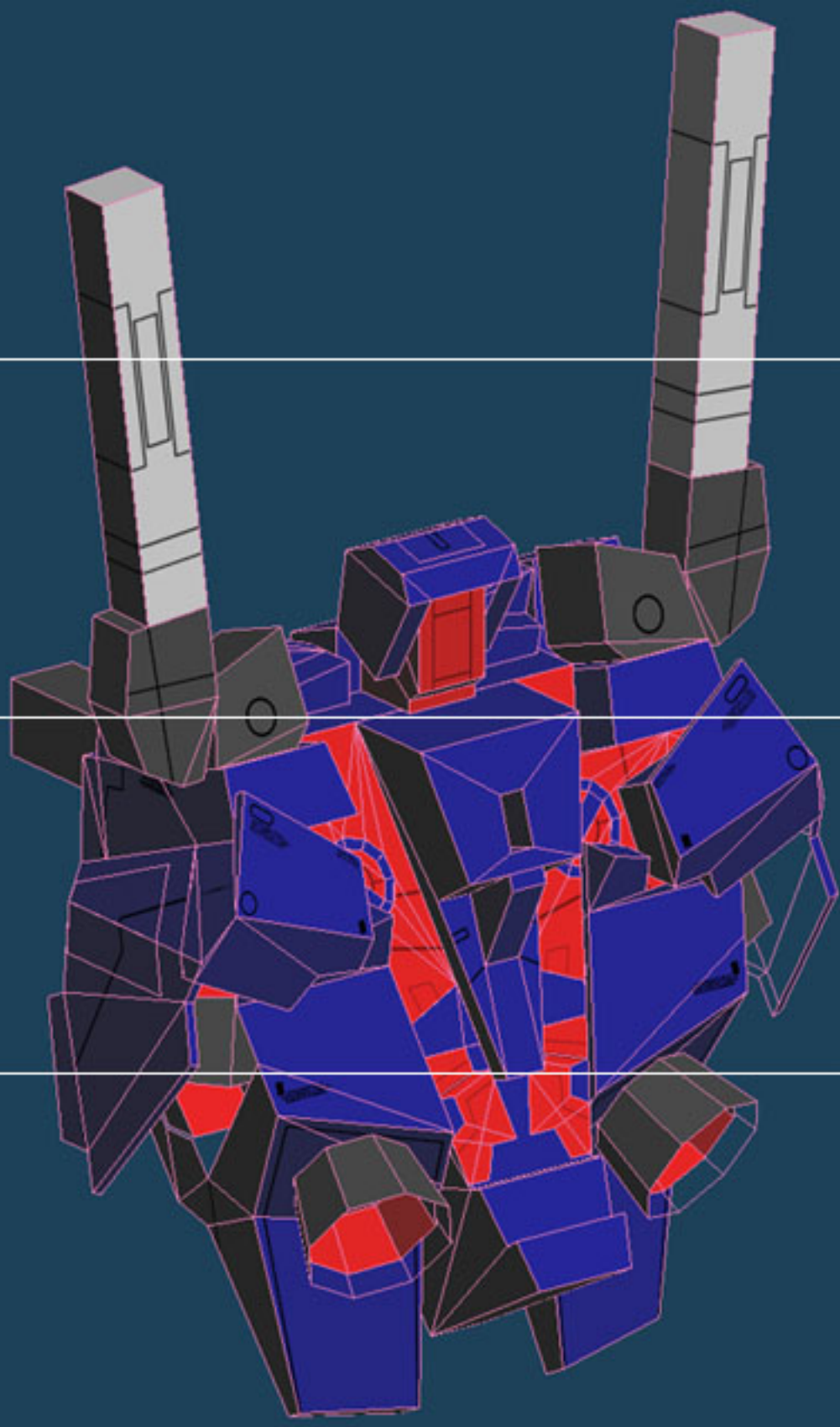

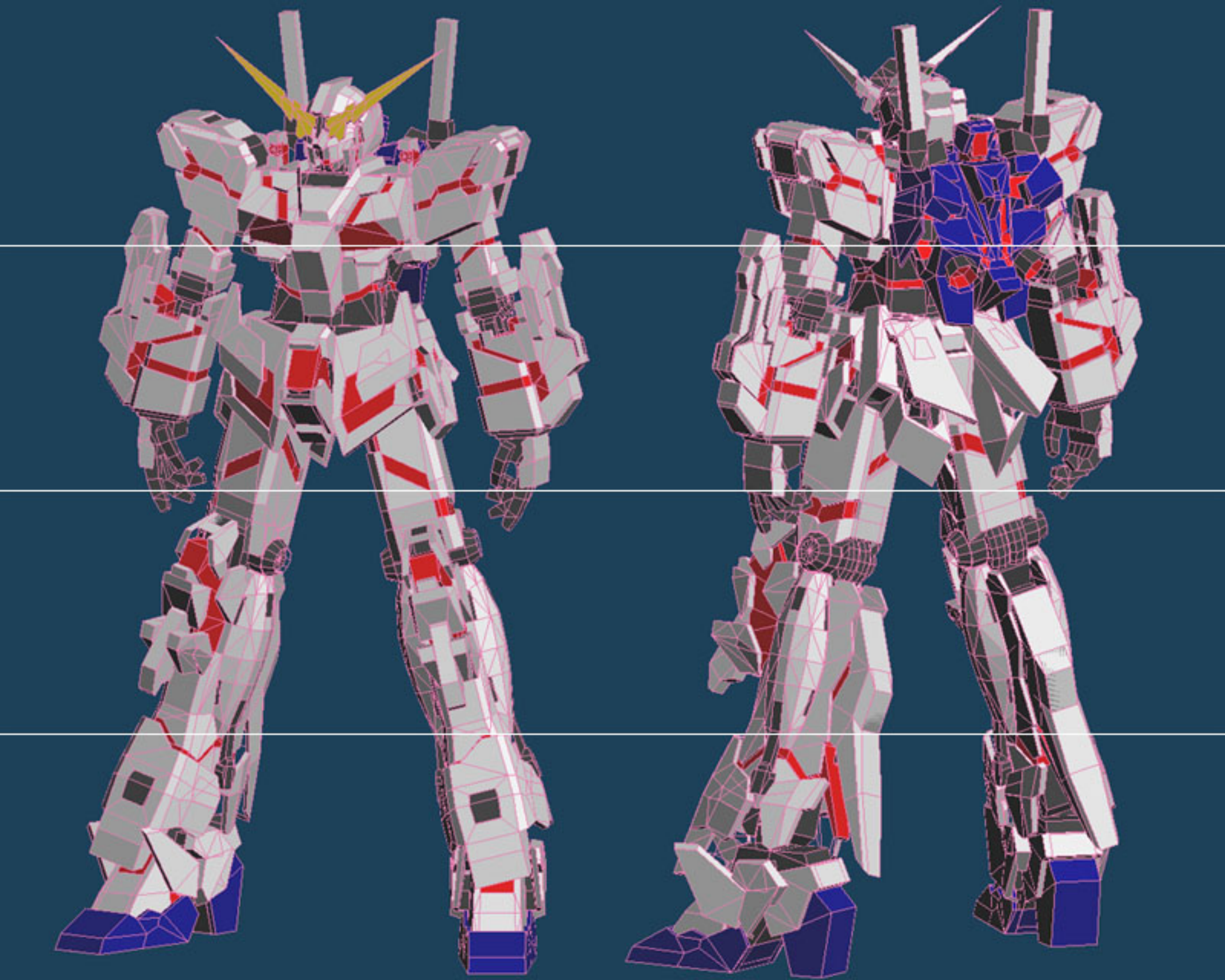

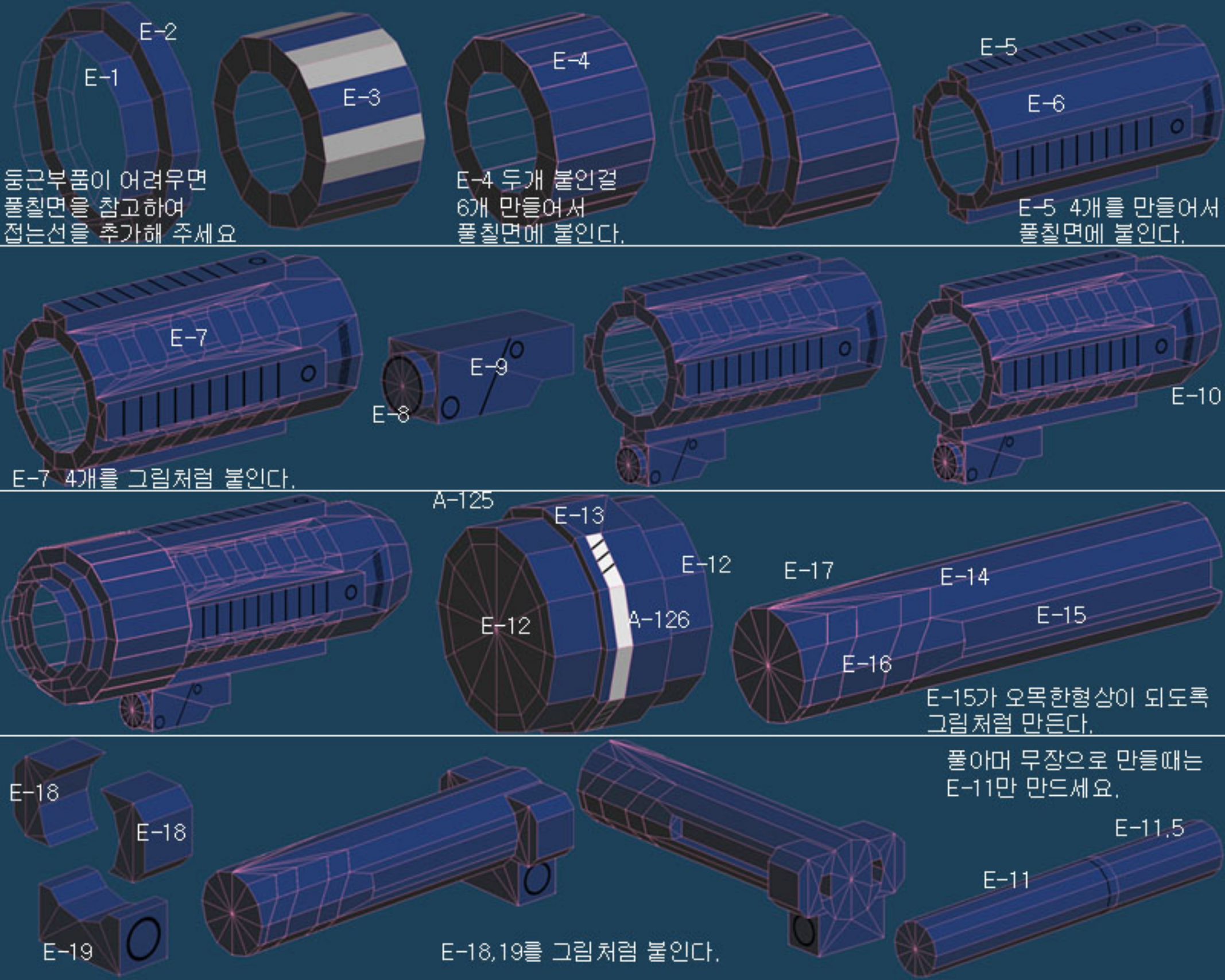
E-2
E-1
E-3
둥근부품이 어려우면
풀칠면을 참고하여
접는선을 추가해 주세요
E-4
E-4 두개 붙인걸
6개 만들어서
풀칠면에 붙인다.
E-5
E-6
E-5 4개를 만들어서
풀칠면에 붙인다.
E-7
E-9
E-8
E-10
E-7 4개를 그림처럼 붙인다.
A-125
E-13
E-12
E-12
A-126
E-17
E-14
E-15
E-16
E-15가 오목한형상이 되도록
그림처럼 만든다.
E-18
E-18
E-19
E-18,19를 그림처럼 붙인다.
풀아머 무장으로 만들때는
E-11만 만드세요.
E-11.5
E-11

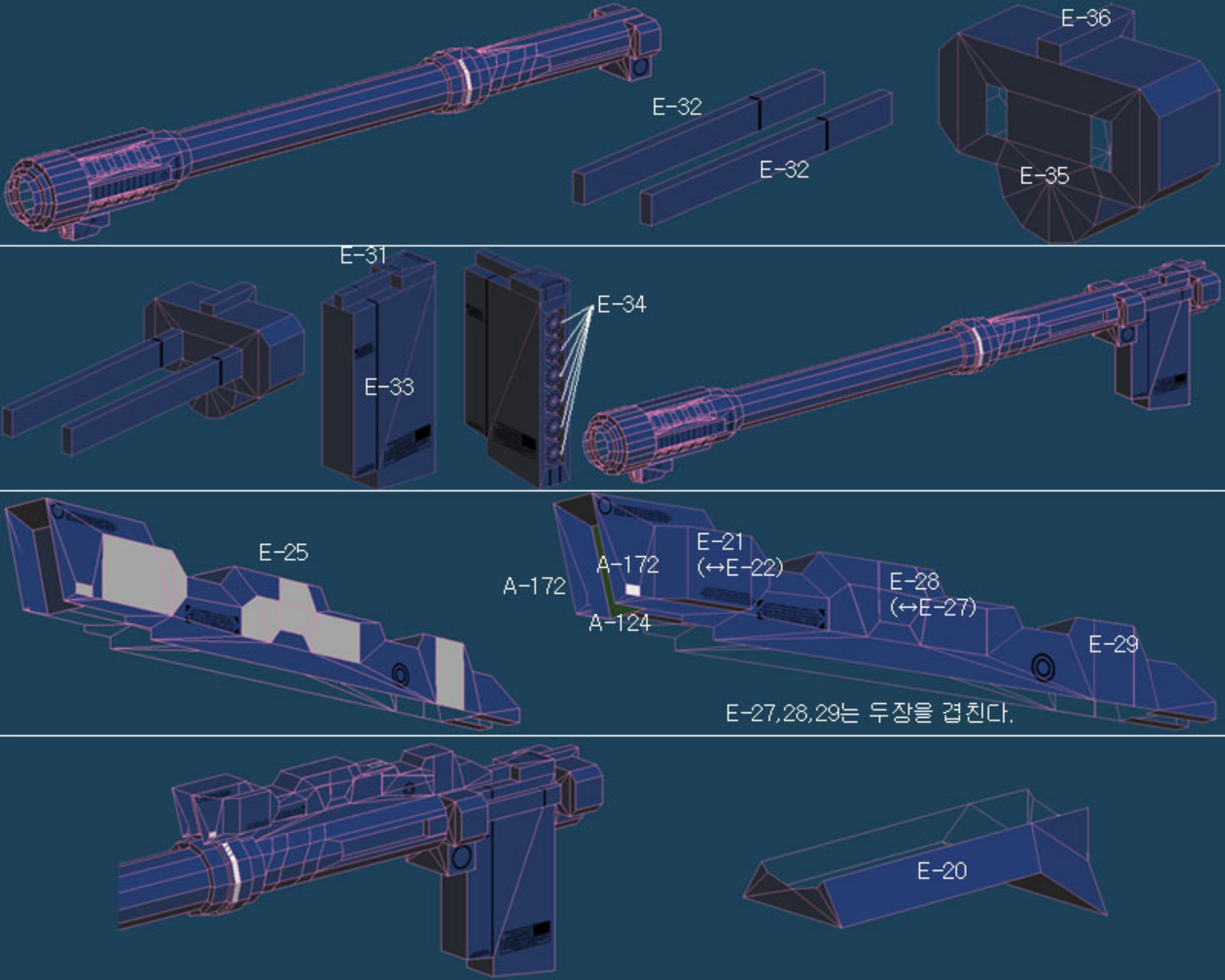
E-36
E-32
E-32
E-35
E-31
E-34
E-33
E-25
E-21
(↔E-22)
A-172
A-172
A-124
E-28
(↔E-27)
E-29
E-27,28,29는 두장을 겹친다.
E-20

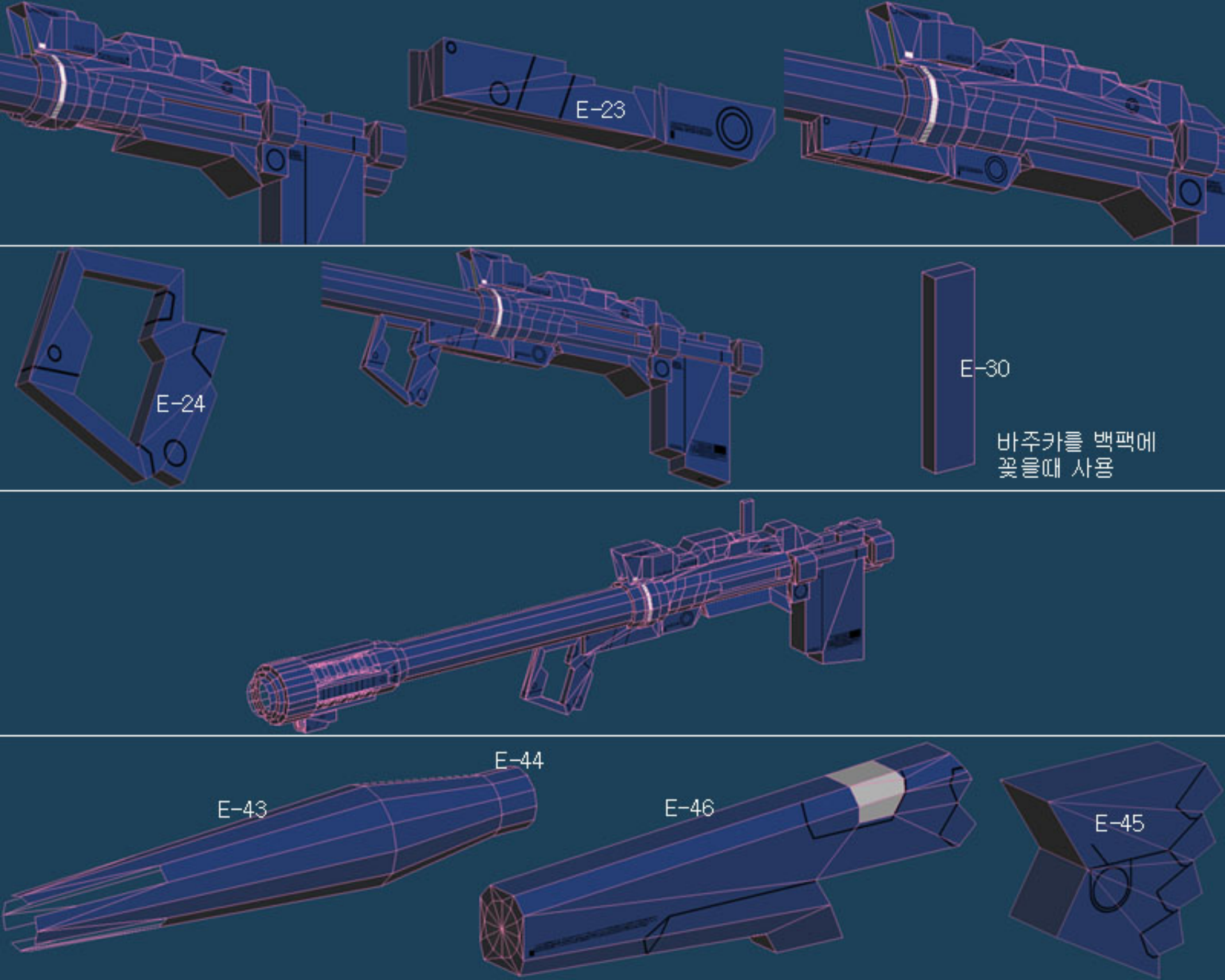
E-23
E-24
E-30
바주카를 백팩에
꽂을때 사용
E-43
E-44
E-46
E-45

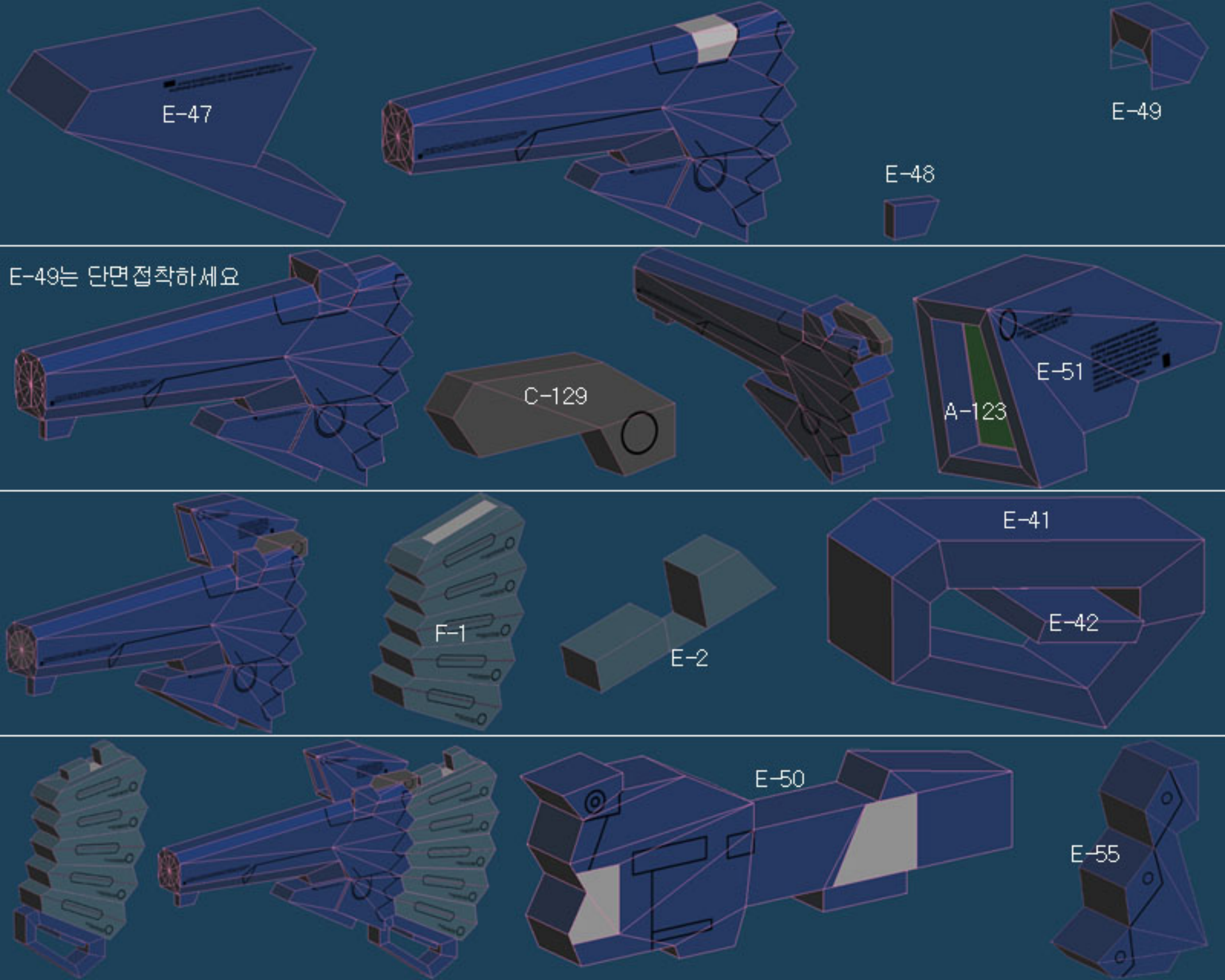
E-47
E-48
E-49
E-49는 단면접착하세요
C-129
A-123
E-51
F-1
E-2
E-41
E-42
E-50
E-55

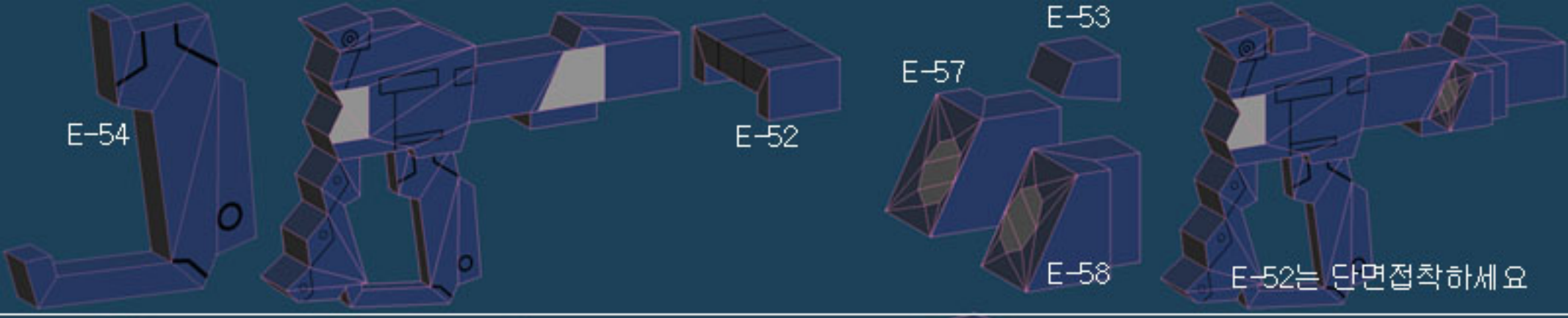
E-54
E-52
E-53
E-57
E-58
E-52는 단면접착하세요


E-38
C-134
E-56
E-60
E-59
C-132
E-37
E-56
C-134를 붙일때 우측 맨아래 그림을 참고하세요

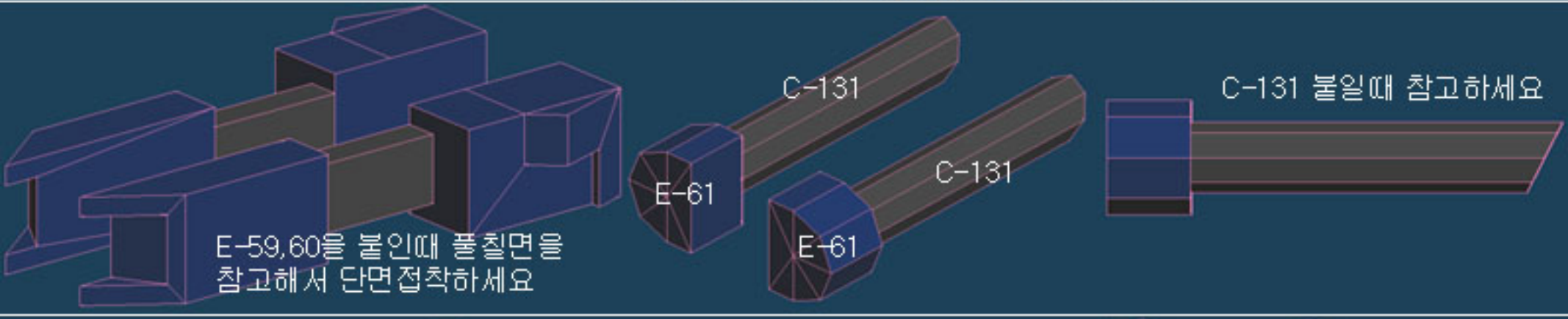
C-131
C-131 붙일때 참고하세요
C-131
E-61
E-61
E-59,60을 붙인때 풀칠면을
참고해서 단면접착하세요

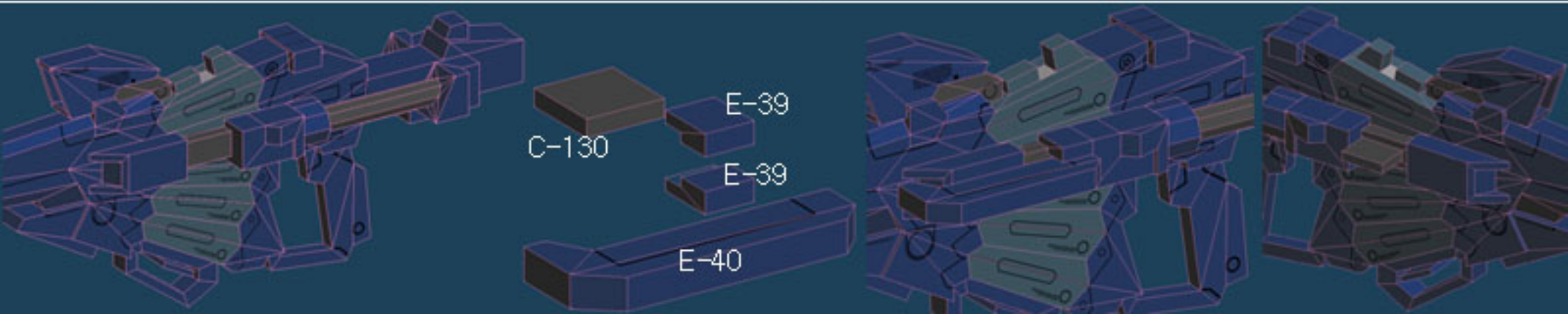
E-39
C-130
E-39
E-40

빔매그넘을 손에 들때 사용하는 부품



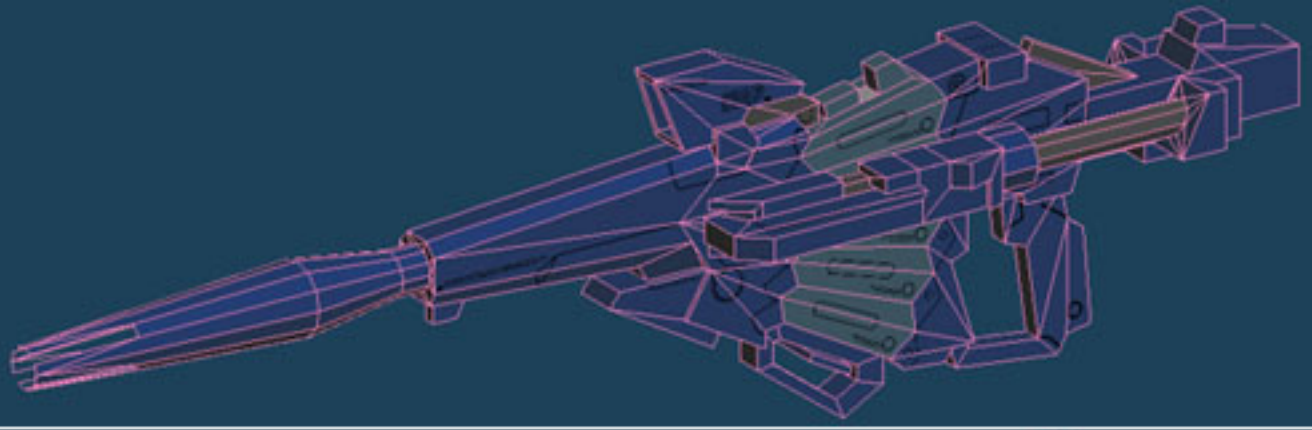

빔매그넘을 백팩에 꽂을때 사용하는 부품



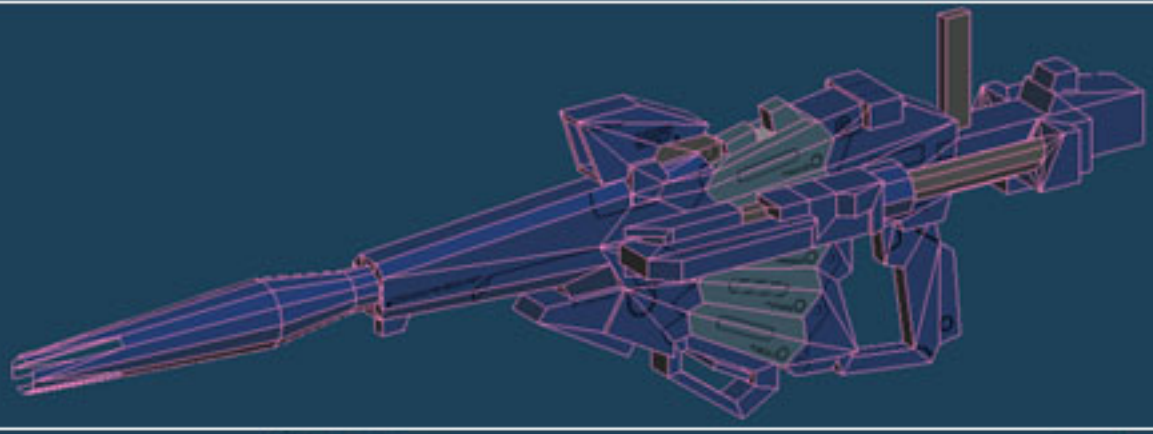



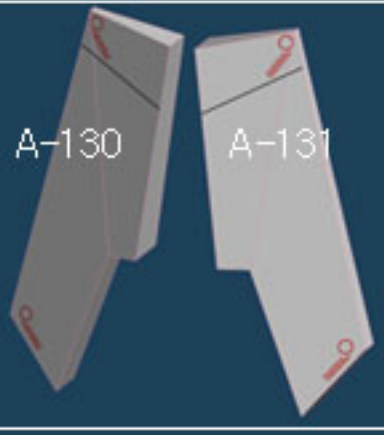





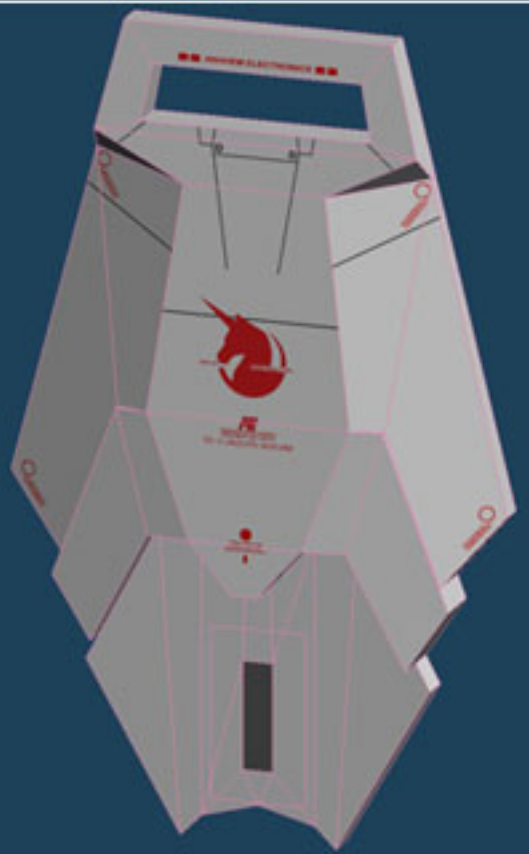

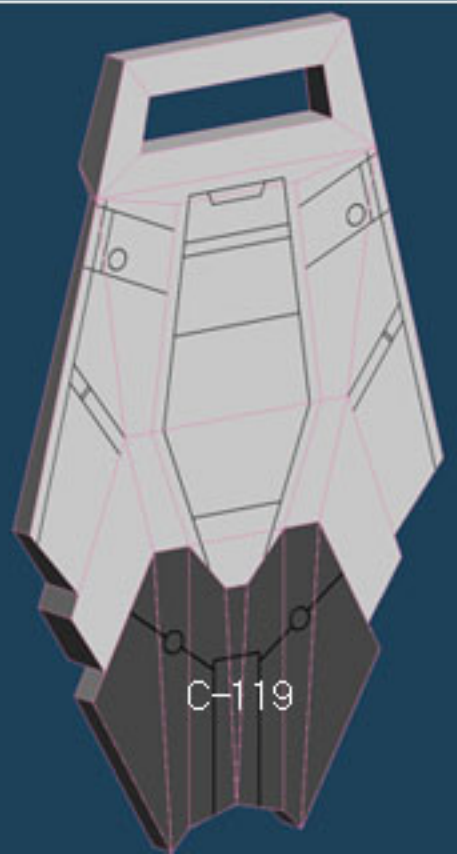

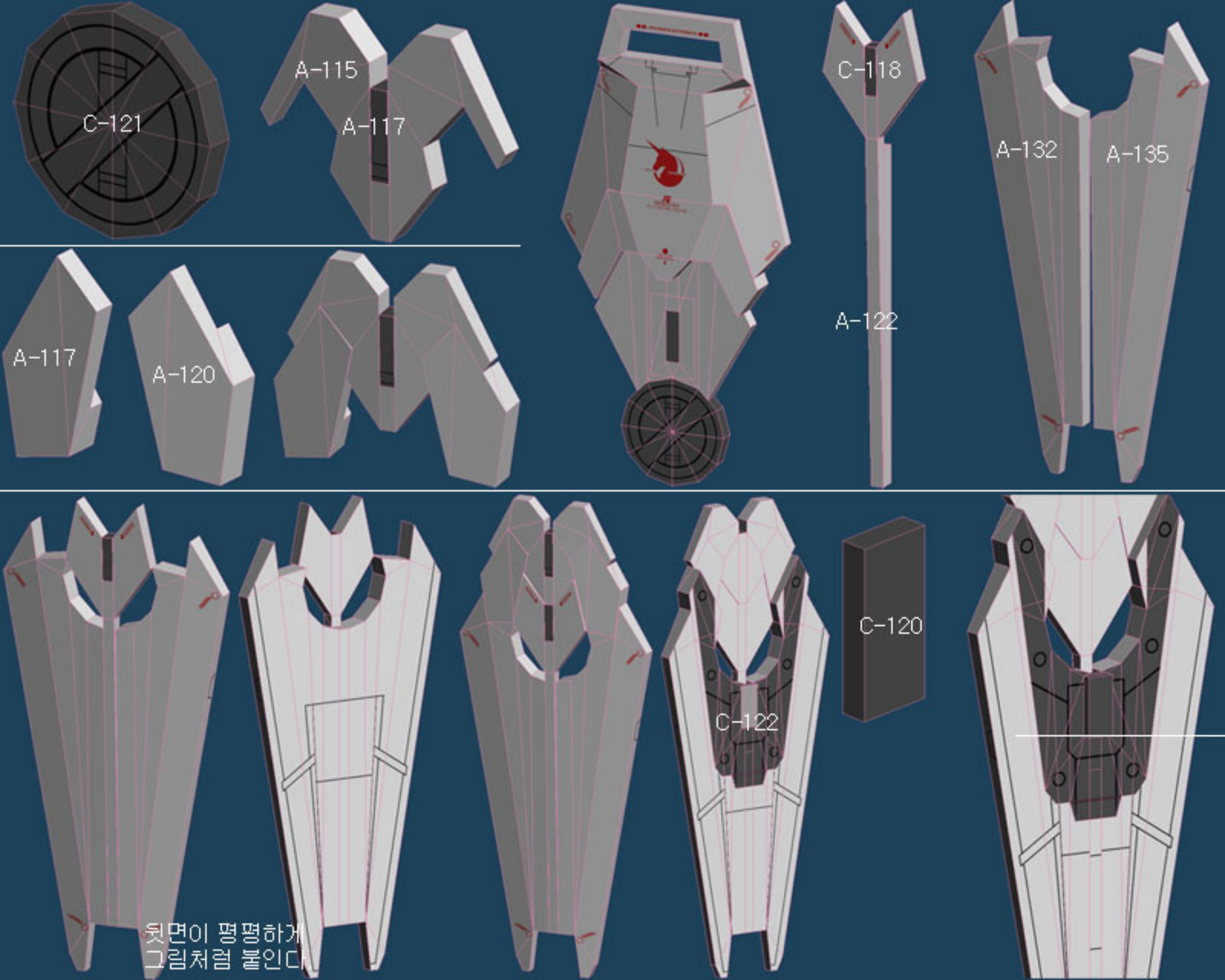
C-121
A-115
A-117
C-118
A-132
A-135
A-117
A-120
A-122
C-120
C-122
뒷면이 평평하게
그림처럼 붙인다

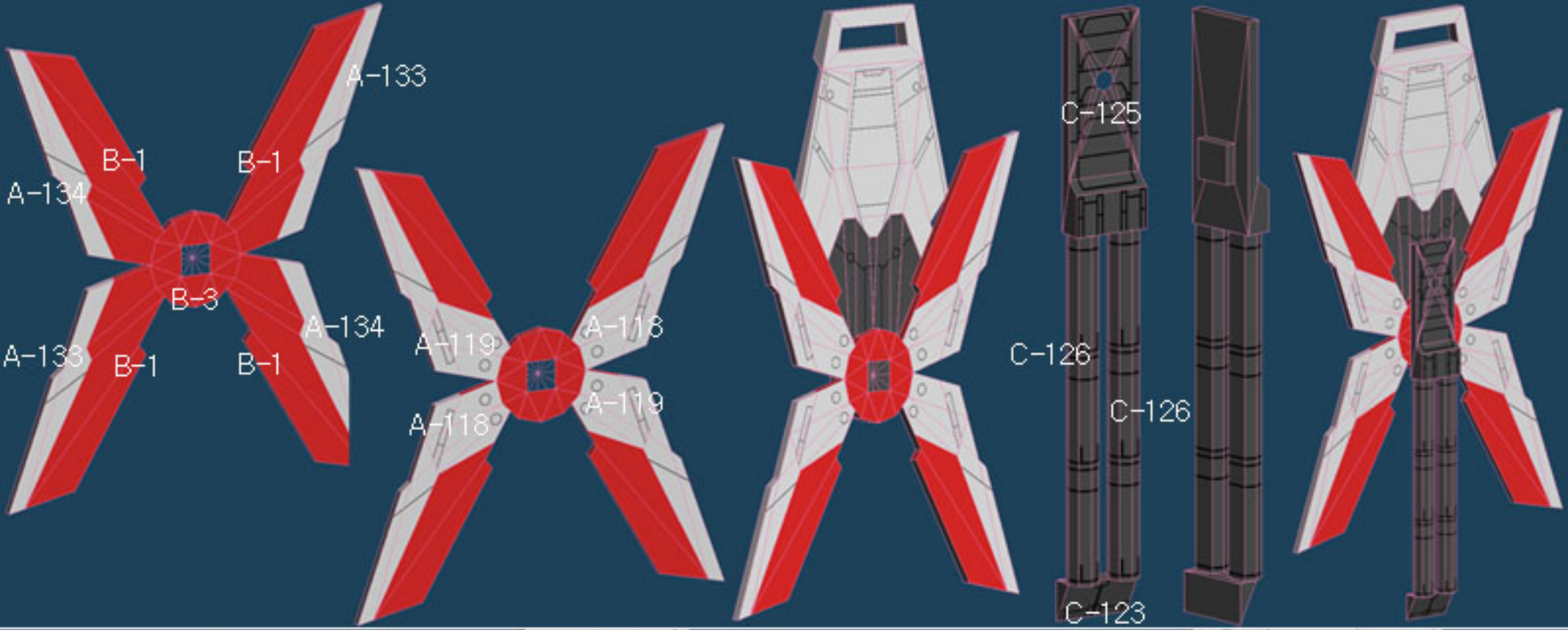

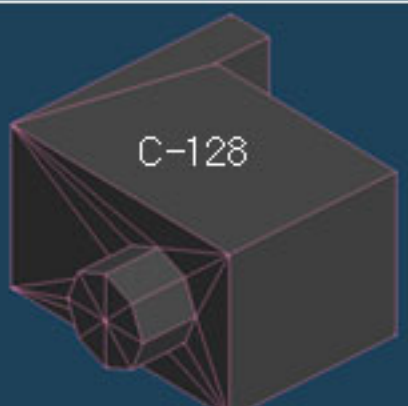

팔뚝에 방패를 연결할때
사용하는 부품



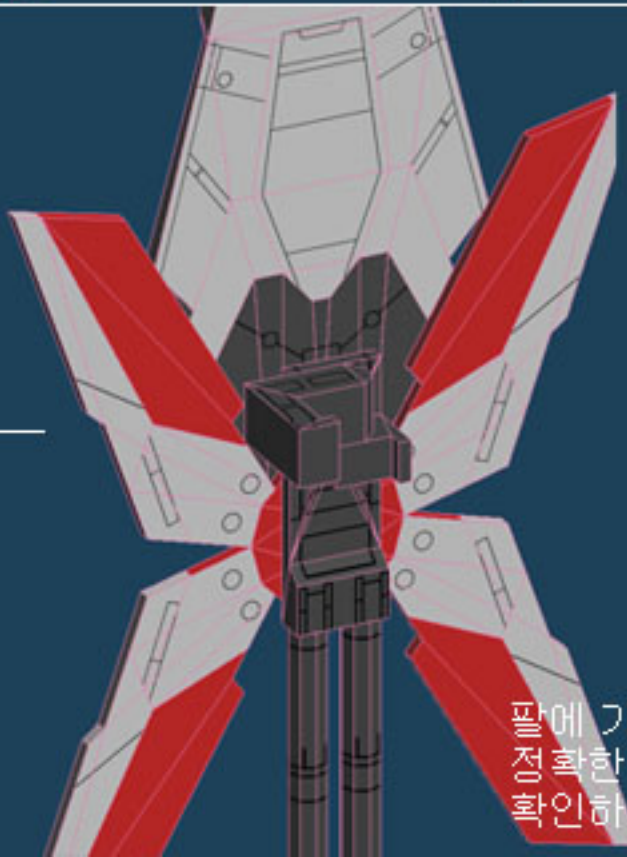

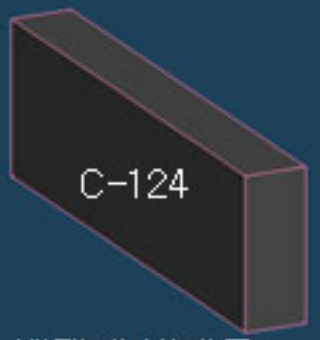

백팩에 방패를
연결할때
사용하는 부품

팔에 가조립해서
정확한 위치를
확인하고 붙이세요.

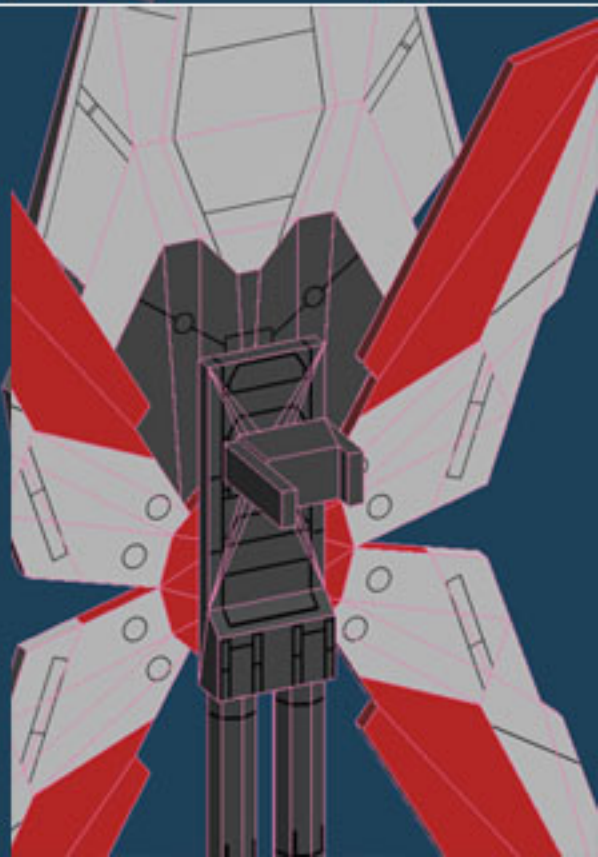


X-2
X-3
X-1
붙이는 위치 참고